ԱՇԽԱՏԱՆՔԱՅԻՆ ԳԾԱԳՐԵՐԻ ՀԻՄՆԱԿԱՆ ԼՐԱԿԱԶՄԻ ԱՄՓՈՓԱԳԻՐ

№	ԱՇԽԱՏԱՆՔՆԵՐԻ ԱՆՎԱՆՈՒՄ	ԾԱՆՈԹՈՒԹՅՈՒՆ
1	Աշխատանքային գծագրերի հիմնական լրակազմի ամփոփագիր	Զ - 1
2	Բացատրագիր	Զ - 2
3	Շինարարական աշխատանքների կատարման ժամանակացույց	Զ - 3
4	Բնակավայրի տեղադիրքային սխեմատիկ հատակագիծ	Զ- 4
5	Նախագծվող ջրագծերի տեղադիրքային հատակագիծ, Մ 1:5000	Զ- 5
6	Նախագծվող ջրագիծ W_1-ի ուղեգծի հատակագիծ, Մ 1:1000	Զ- 6
7	Նախագծվող ջրագիծ W_1 - ի երկայնական կտրվածք ՆԿ 0+00 ÷ ՆԿ 5+36	Զ- 7
8	Նախագծվող W_1 ջրագծի խրամուղու տիպային լայնական կտրվածքներ, աշխատանքների ծավալների ամփոփագիր	Զ- 8
9	Նախագծվող ՓՀ - 1-ի հատակագիծ, կտրվածք1-1, Մ 1:25, աշխատանքների ծավալներ	Զ- 9
10	Նախագծվող ջրագծեր W_2 և W_3-ի ուղեգծերի հատակագիծ, Մ 1:1000	Զ- 10
11	Նախագծվող ջրագիծ W_2 - ի երկայնական կտրվածք ՆԿ 0+00 ÷ ՆԿ 5+99	Զ- 11
12	Նախագծվող W_2 ջրագծի խրամուղու տիպային լայնական կտրվածքներ, աշխատանքների ծավալների ամփոփագիր	Զ- 12
13	Նախագծվող ՓՀ - 2-ի հատակագիծ, կտրվածք1-1, Մ 1:25, աշխատանքների ծավալներ	Զ- 13
14	Նախագծվող ջրագիծ W_3 - ի երկայնական կտրվածք ՆԿ 0+00 ÷ ՆԿ 4+79	Զ- 14
15	Նախագծվող W_3 ջրագծի խրամուղու տիպային լայնական կտրվածքներ, հանգույցի սխեմա, աշխատանքների ծավալների ամփոփագիր	Զ- 15
16	Նախագծվող ՀՀՀ -ի հատակագիծ, կտրվածք1-1, Մ 1:25, աշխատանքների ծավալներ	Զ- 16
17	Ե/Բ հավաքովի կլոր հոր D=1.0մ, H=1.5մ	Զ- 17
18	Ե/Բ հավաքովի կլոր հոր D=1.5մ, H=1.8մ	Զ- 18
19	Մասնավոր տների մուտքագծերի իրականացման սխեմա, կտրվածքներ, աշխատանքների ծավալների ամփոփագիր	Զ- 19
20	Պոլիմերավազային հորի իրականացման լուծումներ	Զ- 20

ՆԱԽԱԳԻԾԸ ԿԱՏԱՐՎԵԼ Է ՀԱՄԱՁԱՅՆ ԳՈՐԾՈՂ ՇԻՆԱՐԱՐԱԿԱՆ ՆՈՐՄԵՐԻ ԵՎ ԿԱՆՈՆՆԵՐԻ

ՆԳԻ Ս. ՓՈՔՐԻԿՅԱՆ

Պատվիրատու - Մասիսի համայնքապետարան Պայմանագիր № ԱՄՄՀ-ԳՀԾՁԲ-25/126				ՀՀ ԱՐԱՐԱՏԻ ՄԱՐԶԻ ՄԱՍԻՍ ՀԱՄԱՅՆՔԻ ԱՐԲԱԹ ԲՆԱԿԱՎԱՅՐԻ ԶՐԱՄԱՏԱԿԱՐԱՐՄԱՆ ՀԱՄԱԿԱՐԳԻ ԿԱՌՈՒՑՄԱՆ ԱՇԽԱՏԱՆՔՆԵՐ			
ՆԳԻ	Ս. Փոքրիկյան						
Նախագծեց	Հ. Կարապետյան			ԶՐԱՄԱՏԱԿԱՐԱՐՄԱՆ ՀԱՄԱԿԱՐԳ	ՓՈՒԼ	ԹԵՐԹ	ԹԵՐԹԵՐ
Ստուգեց	Գ. Փոքրիկյան				ԱՆ	Զ-1	20
				Աշխատանքային գծագրերի հիմնական լրակազմի ամփոփագիր	«ԳԼՈԲԱԼ ԻՆԺԵՆԵՐ» ՍՊԸ GLOBAL ENGINEER		
Պաշտոնը	Ազգանունը	Ստորագր.	Ամսաթ.				

ԲԱՑԱՏՐԱԳԻՐ

ՆԱԽԱԳԻԾԸ ԿԱՏԱՐՎԵԼ Է ՀԱՄԱՁԱՅՆ.

ա) ՊԱՏՎԻՐԱՏՈՒԻ ԱՌԱՋԱԴՐԱՆՔԻ
բ) ԳՈՐԾՈՂ ՇԻՆԱՐԱՐԱԿԱՆ ՆՈՐՄԵՐԻ ԵՎ ԿԱՆՈՆՆԵՐԻ

- ՀՀՇՆ 40.01.02-2020 ԶՐԱՄԱՏԱԿԱՐԱՐՈՒՄ. ԱՐՏԱՔԻՆ ՑԱՆՑԵՐ ԵՎ ԿԱՌՈՒՑՎԱԾՔՆԵՐ
- ՀՀՇՆ 52-01 «ԲԵՏՈՆԵ ԵՎ ԵՐԿԱԹԲԵՏՈՆԵ ԿՈՆՍՏՐՈՒԿՑԻԱՆԵՐ»
- ՀՀՇՆ IV-10.01.01-2006 «ՇԵՆՔԵՐԻ ԵՎ ԿԱՌՈՒՑՎԱԾՔՆԵՐԻ ՀԻՄՆԱՏԱԿԵՐ»,
- ՀՀՇՆ 33-01-2014 ՀԻԴՐՈՏԵԽՆԻԿԱԿԱՆ ԿԱՌՈՒՑՎԱԾՔՆԵՐ. ՀԻՄՆԱԿԱՆ ԴՐՈՒՅԹՆԵՐ
- ՀՀՇՆ 13-02-2022 «ԱՆՎՏԱՆԳՈՒԹՅԱՆ ՏԵԽՆԻԿԱՆ ՇԻՆԱՐԱՐՈՒԹՅՈՒՆՈՒՄ»
- ՀՀՇՆ 30-01-2023 «ՔԱՂԱՔԱՇԻՆՈՒԹՅՈՒՆ. ՔԱՂԱՔԱՅԻՆ ԵՎ ԳՅՈՒՂԱԿԱՆ ԲՆԱԿԱՎԱՅՐԵՐԻ ՀԱՏԱԿԱԳԾՈՒՄ ԵՎ ԿԱՌՈՒՑԱՊԱՏՈՒՄ»
- ՀՀՇՆ 22-01-2024 «ՇԻՆԱՐԱՐԱԿԱՆ ԿԼԻՄԱՅԱԲԱՆՈՒԹՅՈՒՆ»
- ՀՀՇՆ 20.04-2020 «ԵՐԿՐԱՇԱՐԺԱԴԻՄԱՑԿՈՒՆ ՇԻՆԱՐԱՐՈՒԹՅՈՒՆ. ՆԱԽԱԳԾՄԱՆ ՆՈՐՄԵՐ»
- ՀՀՇՆ 32-01-2022 «ԱՎՏՈՄՈԲԻԼԱՅԻՆ ՃԱՆԱՊԱՐՀՆԵՐ»
- ՀՀՇՆ 30-02-2022 «ՏԱՐԱԾՔԻ ԲԱՐԵԿԱՐԳՈՒՄ»

Համաձայն № ԱՄՄՀ-ԳՀԾՁԲ-25/126 պայմանագրի, Մասիսի համայնքապետարանի պատվերով «ԳԼՈԲԱԼ ԻՆԺԵՆԵՐ» ՍՊԸ-ի կողմից մշակվել է «ՀՀ Արարատի մարզի Մասիս համայնքի Արբաթ բնակավայրի ջրամատակարարման համակարգի կառուցման աշխատանքներ» աշխատանքային նախագիծը:

Նախագծման աշխատանքների համար հիմք է հանդիսացել Մասիսի համայնքի ղեկավարի կողմից տրված N ՆԹ-10810-25, առ 02.12.2025թ. ճարտարապետահատակագծային առաջադրանքը և «Վեոլիա ջուր» ՓԲԸ կողմից տրված ՎՁ6355, ՎՁ6346 տեխնիկական պայմանների:

Արբաթ բնակավայրի ջրամատակարարման համակարգը սպասարկվում է «Վեոլիա ջուր» ՓԲԸ կողմից:

Ջրամատակարարաման բաշխիչ ցանցին միացումները նախատեսված են համաձայն տեխնիկական պայմանների, ըստ որոնց միացումները իրականացվելու են 4 - րդ փողոցում առկա Φ75(HDPE) և Φ63(HDPE) պոլիէթիլենե ջրագծերից:

Համաձայն հստակեցված առաջադրանքի նախատեսվում է.

- Նախագծել բաշխիչ ցանցի ջրագծեր՝ սնուցելով 18-րդ, 19-րդ, 20-րդ, 21-րդ փողոցների մասնավոր տները և տնտեցվարող սուբյեկտները, պոլիէթիլենե խողովակներով:
- Նախատեսել հակահրդեհայինհիդրանտի հորեր:
- Նախատեսել փականային հանգույցներ:
- Նախատեսել մասնավոր տների և տնտեսվարող սուբյեկտների շենքերի մուտքագծերը:

Ջրագծերը համարակալված են պայմանականորեն, որոնց ընդհանուր երկարությունը կազմում է 1.614 կմ:

Խողովակների նախապատրաստական և պաշտպանիչ շերտերը նախատեսվում են իրականացնել ավազով:

Ջրագծերի բնականոն աշխատանքն ապահովելու համար նախատեսված են փականային հորեր: Մասնավոր տների և տնտեսվարող սուբյեկտների ջրամիցումներն իրականացնելու համար նախատեսված են 60 մուտքագծերի կառուցում՝ յուրաքանչյուրի վրա նախատեսելով պոլիմերավազային հոր: Հորերի մեջ ներառված են գնդային DN20 փականներ, որից հետո կատարվելիք աշխատանքները սույն նախագծով նախատեսված չեն: Նախատեսված են նաև հակահրդեային հիդրանտի հորեր՝ հրշեջ մեքենաներին ջրով ապահովելու համար: Շինարարության ընթացքում, հրշեջ հիդրանտը ձեռք բերելիս, անհրաժեշտ է նախօրոք համաձայնեցնել ՀՀ ԱԻՆ փրկարար ծառայության համապատասխան ստորաբաժանման հետ՝ բանալիների համապատասխանելիությունն ապահովելու համար:

Ջրագծերի կառուցման կամ փոխարինման ընթացքում խրամուղիների վերականգնվող ծածկույթի տեսակը իրականացվում է գոյություն ունեցողին համապատասխան:

Շինարարական աշխատանքների ազդեցությունը շրջակա միջավայրի վրա հիմնականում սպասվում է հողային աշխատանքների, խողովակների եռակցման, հիդրոմեկուսացման աշխատանքների իրականացման ժամանակ, բետոնային աշխատանքների կատարման ընթացքում և շինարարական մեքենաների աշխատանքից (գազերի արտանետումներ, քսուկային յուղեր, փոշի, աղմուկ):

Շինարարական աշխատանքները պետք է կատարվեն այնպես, որպեսզի կանխվի շրջակա միջավայրի քայքայումը և լավագույն ձևով պահպանվի բնական լանդշաֆտը: Շրջակա միջավայրը պետք է պաշտպանված լինի Կապալառուների ոչ պիտանի, քայքայող գործողություններից, բացառությամբ այն դեպքերի, երբ իրականացվում են հիմնական անհրաժեշտ աշխատանքներ: Շինարարական աշխատանքների ավարտվելուն պես անհրաժեշտ է իրականացնել վերականգնման աշխատանքներ, բարեկարգել տարածքը՝ կանխելու համար շրջակա միջավայրի հետագա քայքայումը:

Շինարարական կազմակերպությունը գնահատման ընթացքում, տեղում մանրամասն պետք է ուսումնասիրի բոլոր աշխատանքների տեսակները ըստ ծավալաթերթի և գծագրերի: Անհրաժեշտ է կազմել շինարարական աշխատանքների իրականացման տեխնոլոգիական սխեմաներ և շինարարության կազմակերպման սխեմաները: Այդ սխեմաներում ներառվելու են նաև շինարարության ընթացքում առաջացող հնարավոր բարդությունները:

Վերոհիշյալ աշխատանքները կամ այլ աշխատանքների տեսակները, որոնք պայմանավորված են շինարարության կազմակերպման և շինարարության իրականացման տեխնոլոգիաների հետ, անհրաժեշտ է ներառել ծավալաթերթ - նախահաշվում ներկայացված միավորի արժեքներում:

Պատվիրատու - Մասիսի համայնքապետարան Պայմանագիր № ԱՄՄՀ-ԳՀԾՁԲ-25/126				ՀՀ ԱՐԱՐԱՏԻ ՄԱՐԶԻ ՄԱՍԻՍ ՀԱՄԱՅՆՔԻ ԱՐԲԱԹ ԲՆԱԿԱՎԱՅՐԻ ԶՐԱՄԱՏԱԿԱՐԱՐՄԱՆ ՀԱՄԱԿԱՐԳԻ ԿԱՌՈՒՑՄԱՆ ԱՇԽԱՏԱՆՔՆԵՐ			
ՆԳԻ	Ս. Փոքրիկյան						
Նախագծեց	Հ. Կարապետյան			ԶՐԱՄԱՏԱԿԱՐԱՐՄԱՆ ՀԱՄԱԿԱՐԳ	ՓՈՒԼ	ԹԵՐԹ	ԹԵՐԹԵՐ
Ստուգեց	Գ. Փոքրիկյան				ԱՆ	Զ-2	20
				Բացատրագիր	«ԳԼՈԲԱԼ ԻՆԺԵՆԵՐ» ՍՊԸ GLOBAL ENGINEER		
Պաշտոնը	Ազգանունը	Ստորագր.	Ամսաթ.				

1. **Մասնակիցների «Աշխատանքային ռեսուրսներ» և «Տեխնիկական միջոցներ», «Մասնագիտական փորձառություն» որակավորման չափանիշներին ներկայացվող պահանջները**

- «Աշխատանքային ռեսուրսներ» որակավորման չափանիշ - մասնակցի աշխատակազմում պետք է ընդգրկված լինեն առնվազն

ՀՀ	Անվանումը	/որակավորումը, ոլորտը/	Քանակը /մարդ/	Աշխատանքային փորձ
1	Աշխղեկ	բարձրագույն կրթությամբ ինժեներ-շինարար / հիդրոտեխնիկական շինարարություն	1	3 տարի
2	Պողպատե խող. եռակցող	ցանկացած	1	3 տարի
3	Պոլիէթիլենե խող. եռակցող	ցանկացած	2	3 տարի
4	Բանվոր	ցանկացած	5	-

«Տեխնիկական միջոցներ» որակավորման չափանիշ – մասնակիցը պետք է ունենա հետևյալ տեխնիկական միջոցները.

ՀՀ	Տեխնիկական միջոցի անվանումը	Տիպը	Պահանջվող քանակը
1	Էքսկավատոր	V=0.25-0.5խմ	1
2	Ինքնաթափ Բեռնատար	առնվազն 8 տ բեռնատարողությամբ	1
3	Շարժական էլեկտրաեռակցման սարքավորում	ցանկացած տիպի	1
4	Խողովակատար մեքենա	10 տ բեռնատարողությամբ	1
5	Ավտոամբարձիչ	սլաքի թռիչքը 16 մ, բեռնատարողությունը 6 տ	1
6	Թեոդոլիտ	ցանկացած տիպի	1

«Մասնագիտական փորձառություն» որակավորման չափանիշ - նախկինում կատարված պայմանագիրը (կամ պայմանագրերը) գնահատվում է (կամ գնահատվում են) նմանատիպ, եթե դրա (դրանց) շրջանակներում կատարված աշխատանքների ծավալը (կամ հանրագումարային ծավալը)՝ գումարային արտահայտությամբ, պակաս չէ տվյալ գնման ընթացակարգի շրջանակներում մասնակցի ներկայացրած գնային առաջարկի հիսուն տոկոսից, որից առնվազն մեկ պայմանագրի շրջանակներում կատարված աշխատանքների ծավալը գումարային արտահայտությամբ պակաս չէ տվյալ գնման ընթացակարգի շրջանակներում մասնակցի ներկայացրած գնային առաջարկի քսան տոկոսից:

Նմանատիպ են համարվում՝ Ջրամատակարարում և ջրահեռացում (ջրամատակարարման և ջրահեռացման ներքին և արտաքին ցանցեր, հիդրոմելիորացիա)

լիցենզիայի ներքո շինարարական աշխատանքների կատարումը:

2. **Աշխատանքների կատարման համար պահանջվող լիցենզիան**

աշխատանքների համար պահանջվում է հետևյալ լիցենզիայի տեսակները.

շինարարության իրականացում ըստ քաղաքաշինության հետևյալ ոլորտի՝

-ՀԻԴՐՈՏԵԽՆԻԿԱԿԱՆ

3. **ԺԱՄԿԵՏՆԵՐ**

Կապալի օբյեկտի, դրա առանձին մասերի (կոնստրուկցիաներ և այլն) և օգտագործված նյութերի երաշխիքային

Հ/Հ	Նյութերի տեսակները	Երաշխիքային նվազագույն ժամկետ (տարի)
1	Մետաղ	30
2	Խողովակ	30
3	Բետոն	30

ՀՀ ԱՐԱՐԱՏԻ ՄԱՐԶԻ ՄԱՍԻՍ ՀԱՄԱՅՆՔԻ ԱՐԲԱԹ ԲՆԱԿԱՎԱՅՐԻ ՋՐԱՄԱՏԱԿԱՐԱՐՄԱՆ ՀԱՄԱԿԱՐԳԻ ԿԱՌՈՒՑՄԱՆ ԱՇԽԱՏԱՆՔՆԵՐ

ՇԻՆԱՐԱՐԱԿԱՆ ԱՇԽԱՏԱՆՔՆԵՐԻ ԿԱՏԱՐՄԱՆ ԺԱՄԱՆԱԿԱՑՈՒՅՑ

ԱՇԽԱՏԱՆՔՆԵՐԻ ԱՆՎԱՆՈՒՄԸ	ՇԻՆԱՐԱՐԱԿԱՆ ԱՇԽԱՏԱՆՔՆԵՐԻ ԿԱՏԱՐՄԱՆ ԺԱՄԱՆԱԿԱՑՈՒՅՑԸ ԸՍՏ ԱՄԻՍՆԵՐԻ			
	1 /30 ՕՐ/	2 /30 ՕՐ/	3 /30 ՕՐ/	4 /30 ՕՐ/
ՇԻՆԱՐԱՐԱԿԱՆ ԱՇԽԱՏԱՆՔՆԵՐԻ ՆԱԽԱՊԱՏՐԱՍՏՄԱՆ ԱՇԽԱՏԱՆՔՆԵՐ				
ՓՈՍՈՐԱԿԻ ԵՎ ԽՐԱՄՈՒՂՈՒ ՄՇԱԿՈՒՄ ԳՐՈՒՆՏՆԵՐՈՒՄ ԷՔՍԿԱՎԱՏՈՐՈՎ, ԿՈՂԱԼԻՑՔՈՎ				
ՓՈՍՈՐԱԿԻ ԵՎ ԽՐԱՄՈՒՂՈՒ ՄՇԱԿՈՒՄ ԳՐՈՒՆՏՆԵՐՈՒՄ ՁԵՌՔՈՎ, ԿՈՂԱԼԻՑՔՈՎ				
ՆԱԽԱՊԱՏՐԱՍՏԱԿԱՆ ՇԵՐՏԻ ԻՐԱԿԱՆԱՑՈՒՄ ԱՎԱԶԻՑ				
ԽՈՂՈՎԱԿՆԵՐԻ ՄՈՆՏԱԺՈՒՄ				
ՊԱՇՏՊԱՆԻՉ ՇԵՐՏԻ ԻՐԱԿԱՆԱՑՈՒՄ ԱՎԱԶԻՑ				
ՓԱԿԱՆԱՅԻՆ, ՕԴԱՀԵՌ, ԴԱՏԱՐԿՄԱՆ, ՀԱՆԳՈՒՅՑՆԵՐԻ ԻՐԱԿԱՆԱՑՈՒՄ				
ՀԱՅՏՆԱԲԵՐՎԱԾ ԹԵՐՈՒԹՅՈՒՆՆԵՐԻ ՎԵՐԱՑՄԱՆ, ՏԱՐԱԾՔԻ ՄԱՔՐՄԱՆ ԱՇԽԱՏԱՆՔՆԵՐ				
ԱՆՀՐԱԺԵՇՏ ՓԱՍՏԱԹՂԹԵՐԻ ՆԱԽԱՊԱՏՐԱՍՏՈՒՄ, ՇԱՀԱԳՈՐԾՄԱՆ ՀԱՆՁՆՈՒՄ				

Պատվիրատու - Մասիսի համայնքապետարան Պայմանագիր № ԱՄՄՀ-ԳՀԾՁԲ-25/126				ՀՀ ԱՐԱՐԱՏԻ ՄԱՐԶԻ ՄԱՍԻՍ ՀԱՄԱՅՆՔԻ ԱՐԲԱԹ ԲՆԱԿԱՎԱՅՐԻ ՋՐԱՄԱՏԱԿԱՐԱՐՄԱՆ ՀԱՄԱԿԱՐԳԻ ԿԱՌՈՒՑՄԱՆ ԱՇԽԱՏԱՆՔՆԵՐ
ՆԳԻ	Ս. Փոքրիկյան			
Նախագծեց	Հ. Կարապետյան			ՋՐԱՄԱՏԱԿԱՐԱՐՄԱՆ ՀԱՄԱԿԱՐԳ
Ստուգեց	Գ. Փոքրիկյան			
				Շինարարական աշխատանքների կատարման ժամանակացույց, տեխնիկական մասնագրեր
Պաշտոնը	Ազգանունը	Ստորագր.	Ամսաթ.	

ՓՈՒԼ	ԹԵՐԹ	ԹԵՐԹԵՐ
ԱՆ	Զ-3	20

«ԳԼՈԲԱԼ ԻՆԺԵՆԵՐ» ՍՊԸ
GLOBAL ENGINEER

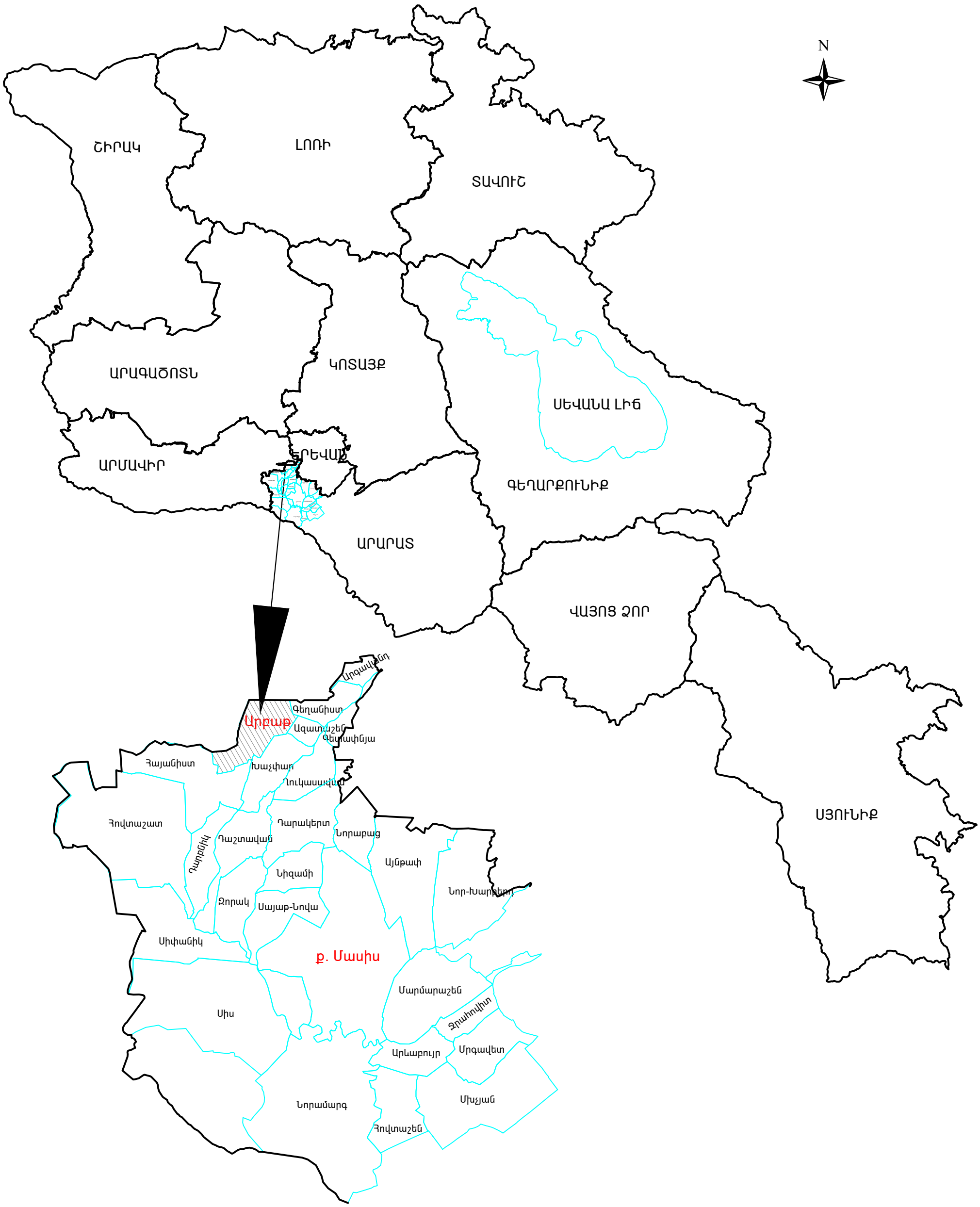

Պատվիրատու - Մասիսի համայնքապետարան Պայմանագիր № ԱՄՄՀ-ԳՀԾՁԲ-25/126				ՀՀ ԱՐԱՐԱՏԻ ՄԱՐԶԻ ՄԱՍԻՍ ՀԱՄԱՅՆՔԻ ԱՐԲԱԹ ԲՆԱԿԱՎԱՅՐԻ ՁՐԱՄԱՏԱԿԱՐԱՐՄԱՆ ՀԱՄԱԿԱՐԳԻ ԿԱՌՈՒՑՄԱՆ ԱՇԽԱՏԱՆՔՆԵՐ			
ՆԳԻ	Ս. Փոքրիկյան						
Նախագծեց	Հ. Կարապետյան			ՁՐԱՄԱՏԱԿԱՐԱՐՄԱՆ ՀԱՄԱԿԱՐԳ	ՓՈՒԼ	ԹԵՐԹ	ԹԵՐԹԵՐ
Ստուգեց	Գ. Փոքրիկյան				ԱՆ	Ձ-4	20
				Բնակավայրի տեղադիրքային սխեմատիկ հատակագիծ	«ԳԼՈԲԱԼ ԻՆԺԵՆԵՐ» ՍՊԸ GLOBAL ENGINEER		
Պաշտոնը	Ազգանունը	Ստորագր.	Ամսաթ.				

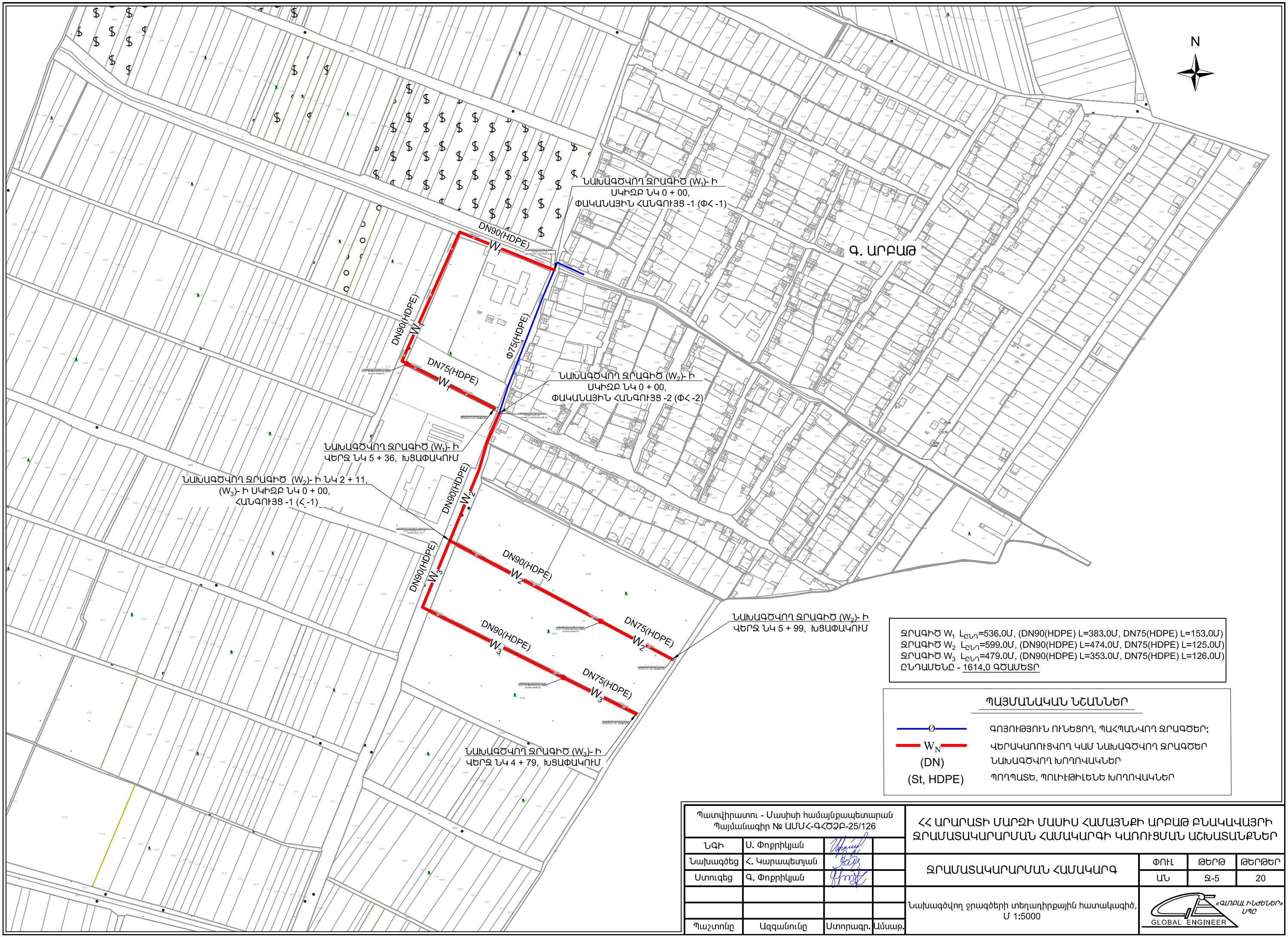

ՋՐԱԳԻԾ W_1 $L_{ԸՆԴ}$=536.0Մ, (DN90(HDPE) L=383.0Մ, DN75(HDPE) L=153.0Մ)
ՋՐԱԳԻԾ W_2 $L_{ԸՆԴ}$=599.0Մ, (DN90(HDPE) L=474.0Մ, DN75(HDPE) L=125.0Մ)
ՋՐԱԳԻԾ W_3 $L_{ԸՆԴ}$=479.0Մ, (DN90(HDPE) L=353.0Մ, DN75(HDPE) L=126.0Մ)
ԸՆԴԱՄԵՆԸ - 1614.0 ԳԾԱՄԵՏՐ

ՊԱՅՄԱՆԱԿԱՆ ՆՇԱՆՆԵՐ

Ø	ԳՈՅՈՒԹՅՈՒՆ ՈՒՆԵՑՈՂ, ՊԱՀՊԱՆՎՈՂ ՋՐԱԳԾԵՐ:
W_N	ՎԵՐԱԿԱՌՈՒՑՎՈՂ ԿԱՄ ՆԱԽԱԳԾՎՈՂ ՋՐԱԳԾԵՐ
(DN)	ՆԱԽԱԳԾՎՈՂ ԽՈՂՈՎԱԿՆԵՐ
(St, HDPE)	ՊՈՂՊԱՏԵ, ՊՈԼԻԷԹԻԼԵՆԵ ԽՈՂՈՎԱԿՆԵՐ

Պատվիրատու - Մասիսի համայնքապետարան Պայմանագիր № ԱՄՄՀ-ԳՀԾՁԲ-25/126			
ՆԳԻ	Ս. Փոքրիկյան		
Նախագծեց	Հ. Կարապետյան		
Ստուգեց	Գ. Փոքրիկյան		
Պաշտոնը	Ազգանունը	Ստորագր.	Ամսաթ.

ՀՀ ԱՐԱՐԱՏԻ ՄԱՐԶԻ ՄԱՍԻՍ ՀԱՄԱՅՆՔԻ ԱՐԲԱԹ ԲՆԱԿԱՎԱՅՐԻ ՋՐԱՄԱՏԱԿԱՐԱՐՄԱՆ ՀԱՄԱԿԱՐԳԻ ԿԱՌՈՒՑՄԱՆ ԱՇԽԱՏԱՆՔՆԵՐ

ՋՐԱՄԱՏԱԿԱՐԱՐՄԱՆ ՀԱՄԱԿԱՐԳ	ՓՈՒԼ	ԹԵՐԹ	ԹԵՐԹԵՐ
	ԱՆ	Ջ-5	20

Նախագծվող ջրագծերի տեղադիրքային հատակագիծ, Մ 1:5000

«ԳԼՈԲԱԼ ԻՆԺԵՆԵՐ» ՍՊԸ
GLOBAL ENGINEER

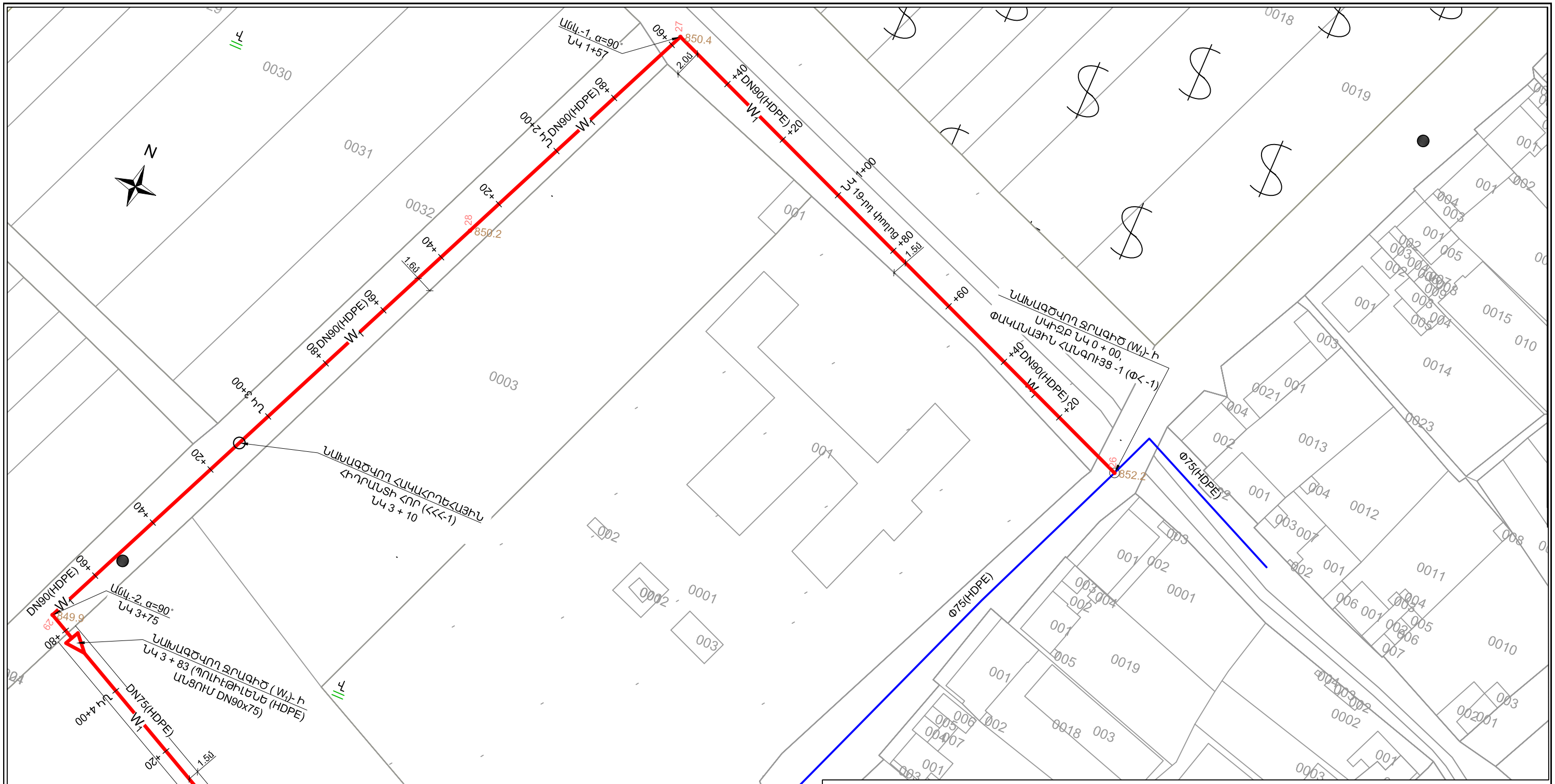

ՋՐԱԳԻԾ W_1 $L_{ԸՆԴ}$=536.0Մ, (DN90(HDPE) L=383.0Մ, DN75(HDPE) L=153.0Մ)
ԸՆԴԱՄԵՆԸ - 536.0 ԳԾԱՄԵՏՐ

ՊԱՅՄԱՆԱԿԱՆ ՆՇԱՆՆԵՐ

Ø	ԳՈՅՈՒԹՅՈՒՆ ՈՒՆԵՑՈՂ, ՊԱՀՊԱՆՎՈՂ ՋՐԱԳԾԵՐ:
W_N	ՎԵՐԱԿԱՌՈՒՑՎՈՂ ԿԱՄ ՆԱԽԱԳԾՎՈՂ ՋՐԱԳԾԵՐ
(DN)	ՆԱԽԱԳԾՎՈՂ ԽՈՂՈՎԱԿՆԵՐ
(St, HDPE)	ՊՈՂՊԱՏԵ, ՊՈԼԻԷԹԻԼԵՆԵ ԽՈՂՈՎԱԿՆԵՐ

Պատվիրատու - Մասիսի համայնքապետարան Պայմանագիր № ԱՄՄՀ-ԳՀԾՁԲ-25/126				ՀՀ ԱՐԱՐԱՏԻ ՄԱՐԶԻ ՄԱՍԻՍ ՀԱՄԱՅՆՔԻ ԱՐԲԱԹ ԲՆԱԿԱՎԱՅՐԻ ՋՐԱՄԱՏԱԿԱՐԱՐՄԱՆ ՀԱՄԱԿԱՐԳԻ ԿԱՌՈՒՑՄԱՆ ԱՇԽԱՏԱՆՔՆԵՐ			
ՆԳԻ	Ս. Փոքրիկյան			ՋՐԱՄԱՏԱԿԱՐԱՐՄԱՆ ՀԱՄԱԿԱՐԳ	ՓՈՒԼ	ԹԵՐԹ	ԹԵՐԹԵՐ
Նախագծեց	Հ. Կարապետյան				ԱՆ	Ջ-6	20
Ստուգեց	Գ. Փոքրիկյան						
				Նախագծվող ջրագիծ W_1-ի ուղեգծի հատակագիծ, Մ 1:1000	«ԳԼՈԲԱԼ ԻՆԺԵՆԵՐ» ՍՊԸ GLOBAL ENGINEER		
Պաշտոնը	Ազգանունը	Ստորագր.	Ամսաթ.				

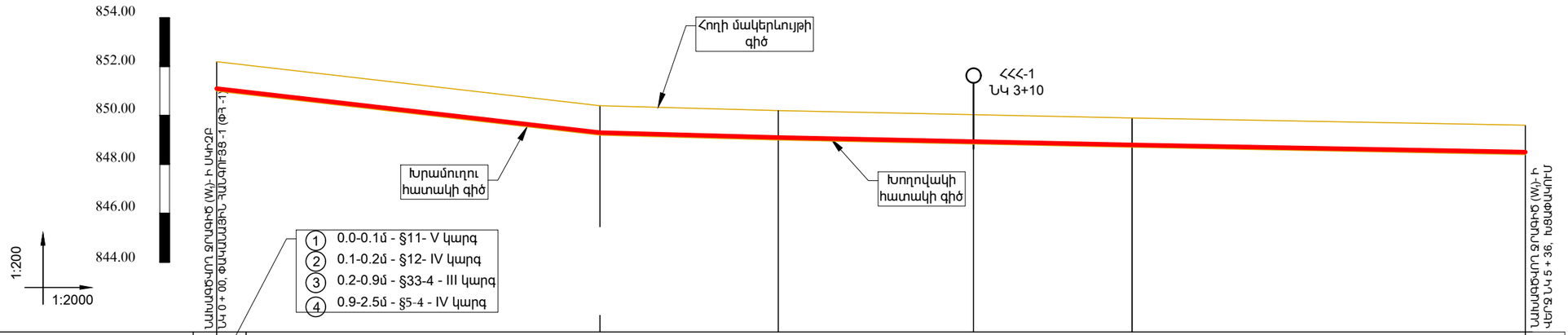

Բնահողեր	0+00	0+12											5+36
Հողի նիշերը	852.20				850.40			850.20			849.90		849.60
Խողովակի հատակի նիշը	851.10				849.30			849.10			848.80		848.50
Խրամուղու հատակի նիշը	851.00				849.20			849.00			848.70		848.40
Խողովակի տրամագիծը և մեկուսացման տեսակը	Պոլիէթիլենե (HDPE) եռակցվող խողովակներ DN90. PN=1.0ՄՊա. GOST - 18599-2001. PE100									Պոլիէթիլենե (HDPE) եռակցվող խողովակներ DN75. PN=1.0ՄՊա. GOST - 18599-2001. PE100			
Թեքություն / Երկարություն	0.0115 / 157,00				0.0027 / 73,00			0.00206 / 145,00			0.0018 / 161,00		
Հեռավորություն		100,00	57,00		43,00	30,00		70,00	75,00	25,00	100,00	36,00	
Նշակետերը	ՆԿ 0+00		ՆԿ 1+00			ՆԿ 2+00			ՆԿ 3+00		ՆԿ 4+00		ՆԿ 5+00 ՆԿ 5+36
Ուղեգծի հատակագիծը	ՓՀ -1		W1		Անկ.-1. α=90° ՆԿ 1+57			W1	ՀՀՀ-1 ՆԿ 3+10		Անկ.-2. α=90° ՆԿ 3+75		W1

Պատվիրատու - Մասիսի համայնքապետարան Պայմանագիր № ԱՄՀ-ԳՀԾՋԲ-25/126			
ՆԳԻ	Ս. Փոքրիկյան		
Նախագծեց	Հ. Կարապետյան		
Ստուգեց	Գ. Փոքրիկյան		
Պաշտոնը	Ազգանունը	Ստորագր.	Ամսաթ.

ՀՀ ԱՐԱՐԱՏԻ ՄԱՐԶԻ ՄԱՍԻՍ ՀԱՄԱՅՆՔԻ ԱՐԲԱԹ ԲՆԱԿԱՎԱՅՐԻ ՋՐԱՄԱՏԱԿԱՐԱՐՄԱՆ ՀԱՄԱԿԱՐԳԻ ԿԱՌՈՒՑՄԱՆ ԱՇԽԱՏԱՆՔՆԵՐ

ՋՐԱՄԱՏԱԿԱՐԱՐՄԱՆ ՀԱՄԱԿԱՐԳ

ՓՈՒԼ	ԹԵՐԹ	ԹԵՐԹԵՐ
ԱՆ	Ջ-7	20

Նախագծվող ջրագիծ W_1 - ի երկայնական կտրվածք
ՆԿ 0+00 ÷ ՆԿ 5+36

«ԳԼՈԲԱԼ ԻՆԺԵՆԵՐ» ՍՊԸ
GLOBAL ENGINEER

ՆԱԽԱԳԾՎՈՂ ՋՐԱԳԻԾ - (W_1) - Ի ԽՐԱՄՈՒՂՈՒ ՏԻՊԱՅԻՆ
ԼԱՅՆԱԿԱՆ ԿՏՐՎԱԾՔ, ՆԿ 0 + 00 ÷ ՆԿ 0 + 12

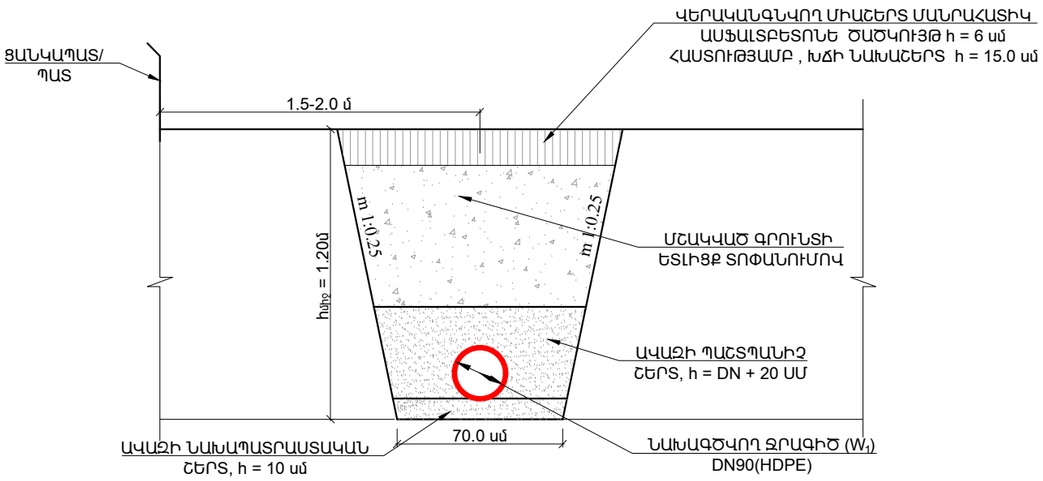

ՆԱԽԱԳԾՎՈՂ ՋՐԱԳԻԾ - (W_1) - Ի ԽՐԱՄՈՒՂՈՒ ՏԻՊԱՅԻՆ
ԼԱՅՆԱԿԱՆ ԿՏՐՎԱԾՔ, ՆԿ 0 + 12 ÷ ՆԿ 3 + 83

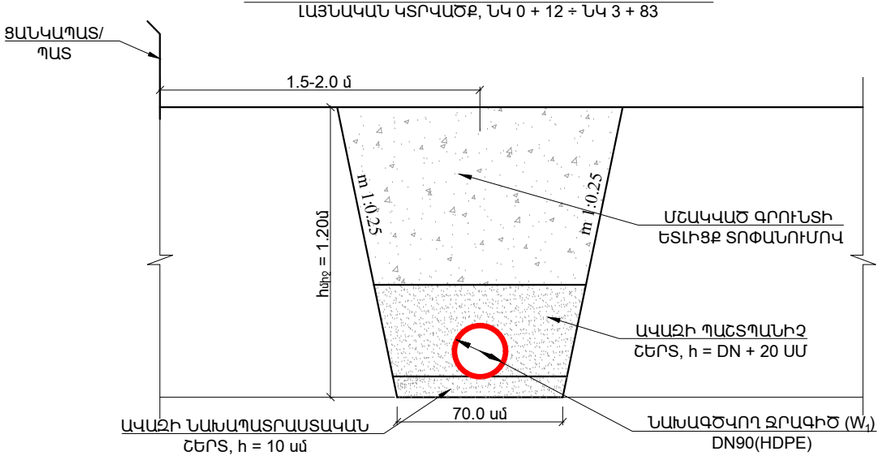

ՆԱԽԱԳԾՎՈՂ ՋՐԱԳԻԾ - (W_1) - Ի ԽՐԱՄՈՒՂՈՒ ՏԻՊԱՅԻՆ
ԼԱՅՆԱԿԱՆ ԿՏՐՎԱԾՔ, ՆԿ 3 + 83 ÷ ՆԿ 5 + 36

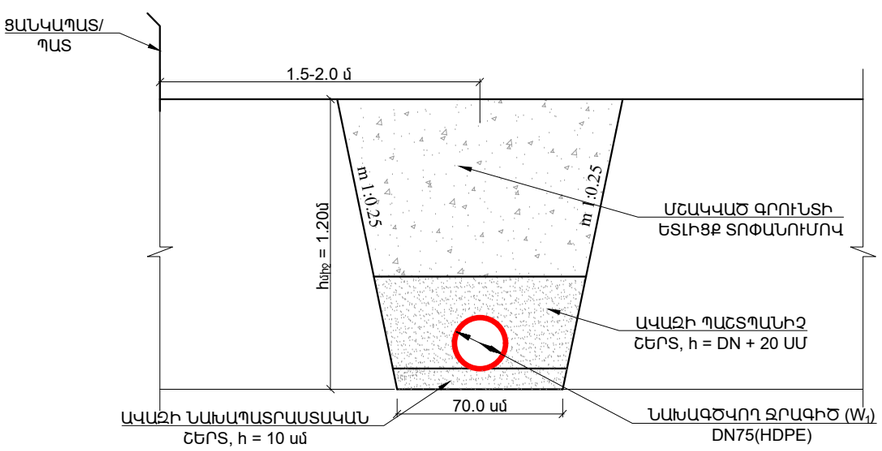

ՆԱԽԱԳԾՎՈՂ W_1 ՋՐԱԳԾԻ ԱՇԽԱՏԱՆՔՆԵՐԻ ԾԱՎԱԼՆԵՐԻ ԱՄՓՈՓԱԳԻՐ

Հ/Հ	ԱՆՎԱՆՈՒՄԸ	ՉԱՓՄԱՆ ՄԻԱՎՈՐԸ	W_1
1	2	3	4
	ՏԵԽՆՈԼՈԳԻԱԿԱՆ ԱՇԽԱՏԱՆՔՆԵՐ		
1	ՊՈԼԻԷԹԻԼԵՆԵ (HDPE) ԵՌԱԿՑՎՈՂ ԽՈՂՈՎԱԿԱՆԵՐԻ ՄՈՆՏԱԺՈՒՄ DN90, PN=1.0 ՄՊԱ, ԼՎԱՑՈՒՄ, ՓՈՐՁԱՐԿՈՒՄ, ԱԽՏԱՀԱՆՈՒՄՈՎ	ԳԾՄ	383.0
2	ՊՈԼԻԷԹԻԼԵՆԵ (HDPE) ԵՌԱԿՑՎՈՂ ԽՈՂՈՎԱԿԱՆԵՐԻ ՄՈՆՏԱԺՈՒՄ DN75, PN=1.0 ՄՊԱ, ԼՎԱՑՈՒՄ, ՓՈՐՁԱՐԿՈՒՄ, ԱԽՏԱՀԱՆՈՒՄՈՎ	ԳԾՄ	153.0
3	ՊՈԼԻԷԹԻԼԵՆԵ (HDPE) ԱՆՑՈՒՄ DN90x75	ՀԱՏ	1
	ՀՈՂԱՅԻՆ ԱՇԽԱՏԱՆՔՆԵՐ		
1	ԱՍՖԱԼՏԲԵՏՈՆԵ ԾԱԾԿՈՒՅԹԻ ԵՐԿԿՈՂՄԱՆԻ ՍՂՈՑՈՒՄ ԽՐԱՄՈՒՂՈՒ ԵՐԿԱՅՆՔՈՎ	Մ	24.0
2	ԱՍՖԱԼՏԲԵՏՈՆԵ ԾԱԾԿՈՒՅԹԻ ՔԱՆԴՈՒՄ ՀԱՐՎԱԾՀԱՐ ՄՈՒՐՃՈՎ, ԲԱՐՁԵԼՈՎ Ա/Մ ԵՎ ՏԵՂԱՈԽԵԼՈՎ 4.0ԿՄ	$Մ^3$	1.5
3	ԱՍՖԱԼՏԲԵՏՈՆԵ ԵՆԹԱՇԵՐՏԻ ՔԱՆԴՈՒՄ ԷՔՍԿԱՎԱՏՈՐՈՎ, ԲԱՐՁԵԼՈՎ Ա/Մ ԵՎ ՏԵՂԱՓՈԽԵԼՈՎ 4.0ԿՄ	$Մ^3$	1.5
4	ԽՐԱՄՈՒՂՈՒ ՄՇԱԿՈՒՄ IV ԿԱՐԳԻ ԳՐՈՒՆՏՆԵՐՈՒՄ ԷՔՍԿԱՎԱՏՈՐՈՎ, ԿՈՂԱԼԻՑՔՈՎ	$Մ^3$	172.3
5	ԽՐԱՄՈՒՂՈՒ ՄՇԱԿՈՒՄ IV ԿԱՐԳԻ ԳՐՈՒՆՏՆԵՐՈՒՄ ՁԵՌՔՈՎ, ԿՈՂԱԼԻՑՔՈՎ	$Մ^3$	19.2
6	ԽՐԱՄՈՒՂՈՒ ՄՇԱԿՈՒՄ III ԿԱՐԳԻ ԳՐՈՒՆՏՆԵՐՈՒՄ ԷՔՍԿԱՎԱՏՈՐՈՎ, ԿՈՂԱԼԻՑՔՈՎ	$Մ^3$	403.8
7	ԽՐԱՄՈՒՂՈՒ ՄՇԱԿՈՒՄ III ԿԱՐԳԻ ԳՐՈՒՆՏՆԵՐՈՒՄ ՁԵՌՔՈՎ, ԿՈՂԱԼԻՑՔՈՎ	$Մ^3$	44.9
8	ՆԱԽԱՊԱՏՐԱՍՏԱԿԱՆ ՇԵՐՏԻ ԻՐԱԿԱՆԱՑՈՒՄ ԱՎԱԶԻՑ, h=10ՍՄ ՀԱՍՏՈՒԹՅԱՄԲ	$Մ^3$	38.9
9	ՊԱՇՏՊԱՆԻՉ ՇԵՐՏԻ ԻՐԱԿԱՆԱՑՈՒՄ ԱՎԱԶԻՑ δ=DN+20 ՍՄ ՀԱՍՏՈՒԹՅԱՄԲ	$Մ^3$	122.7
10	ԽՐԱՄՈՒՂՈՒ ԵՏԼԻՑՔ, ԿՈՂԱԼԻՑՔԻ ՄՇԱԿՎԱԾ ԳՐՈՒՆՏՆԵՐԻՑ, ՏՈՓԱՆՈՒՄՈՎ	$Մ^3$	475.4
11	ԽՃԻ ՆԱԽԱՊԱՏՐԱՍՏԱԿԱՆ ՇԵՐՏԻ ԻՐԱԿԱՆԱՑՈՒՄ h=15ՍՄ ՀԱՍՏՈՒԹՅԱՄԲ	$Մ^2/Մ^3$	15.6/2.2
12	ՄԱՆՐԱՀԱՏԻԿ ԱՍՖԱԼՏԲԵՏՈՆԵ ԾԱԾԿՈՒՅԹԻ ԻՐԱԿԱՆԱՑՈՒՄ h=6ՍՄ ՀԱՍՏՈՒԹՅԱՄԲ	$Մ^2/Մ^3$	15.6/0.9
13	ԱԿԵԼՑՈՒԿԱՅԻՆ ԳՐՈՒՆՏԻ ԲԱՐՁՈՒՄ Ա/Մ ԵՎ ՏԵՂԱՓՈԽԵԼՈՎ 4.0ԿՄ	$Մ^3$	164.8
	ԿԱՌՈՒՑՎԱԾՔՆԵՐ		
1	ՓԱԿԱՆԱՅԻՆ ՀԱՆԳՈՒՅՑ (ՓՀ - 1)	ԿԱՌՈՒՑ.	1
2	ՀԱԿԱՀՐՈՂԵՀԱՅԻՆ ՀԻԴՐԱՆՏԻ ՀՈՐ (ՀՀՀ - 1)	ԿԱՌՈՒՑ.	1

Պատվիրատու - Մասիսի համայնքապետարան Պայմանագիր № ԱՄՄՀ-ԳՀԾՁԲ-25/126			
ՆԳԻ	Ս. Փոքրիկյան		
Նախագծեց	Հ. Կարապետյան		
Ստուգեց	Գ. Փոքրիկյան		
Պաշտոնը	Ազգանունը	Ստորագր.	Ամսաթ.

ՀՀ ԱՐԱՐԱՏԻ ՄԱՐԶԻ ՄԱՍԻՍ ՀԱՄԱՅՆՔԻ ԱՐԲԱԹ ԲՆԱԿԱՎԱՅՐԻ ՋՐԱՄԱՏԱԿԱՐԱՐՄԱՆ ՀԱՄԱԿԱՐԳԻ ԿԱՌՈՒՑՄԱՆ ԱՇԽԱՏԱՆՔՆԵՐ

ՋՐԱՄԱՏԱԿԱՐԱՐՄԱՆ ՀԱՄԱԿԱՐԳ

ՓՈՒԼ	ԹԵՐԹ	ԹԵՐԹԵՐ
ԱՆ	Ջ-8	20

Նախագծվող W_1 ջրագծի խրամուղու տիպային լայնական կտրվածքներ, աշխատանքների ծավալների ամփոփագիր

«ԳԼՈԲԱԼ ԻՆԺԵՆԵՐ» ՍՊԸ
GLOBAL ENGINEER

ՓԱԿԱՆԱՅԻՆ ՀԱՆԳՈՒՅՑ ՓՀ - 1, Մ1:25

ԿՏՐՎԱԾՔ 1 - 1

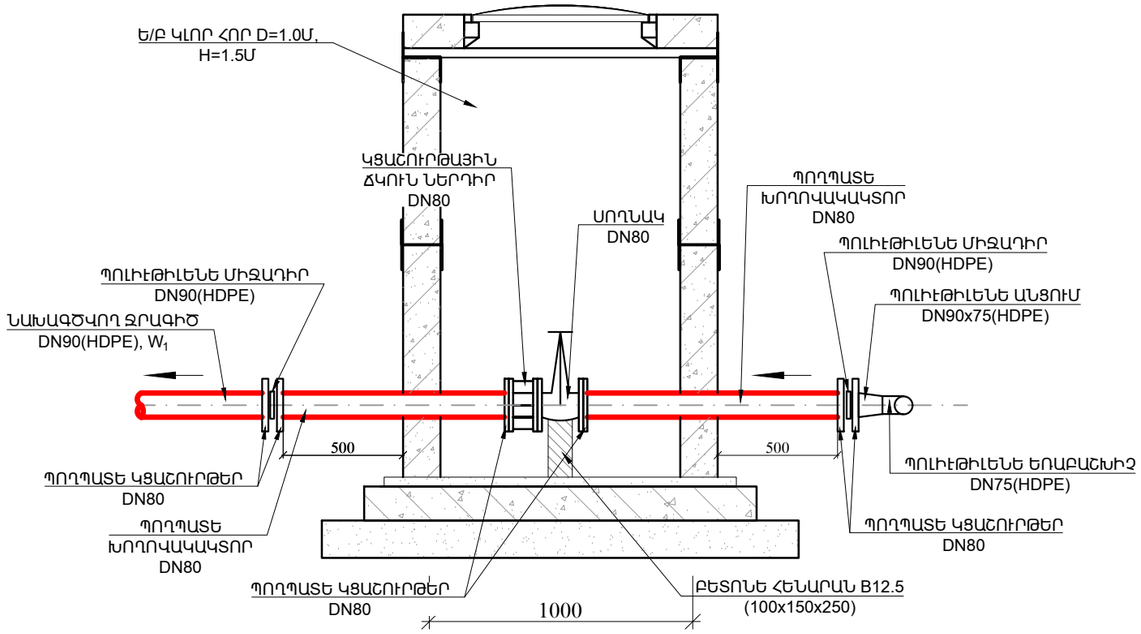

ՀԱՏԱԿԱԳԻԾ

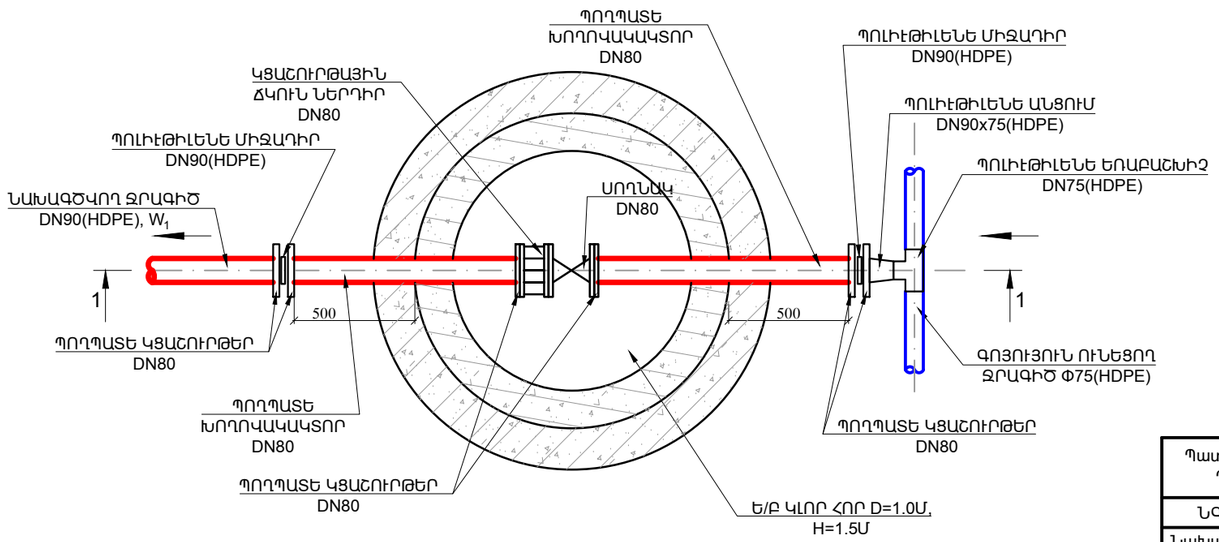

ՓԱԿԱՆԱՅԻՆ ՀԱՆԳՈՒՅՑ ՓՀ - 1 - Ի ԱՇԽԱՏԱՆՔՆԵՐԻ ԾԱՎԱԼՆԵՐ
(1 ԿԱՌՈՒՑՎԱԾՔԻ ՀԱՄԱՐ)

Հ/Հ	ԱՆՎԱՆՈՒՄԸ	ՉԱՓՄԱՆ ՄԻԱՎՈՐԸ	ՓՀ-1
1	2	3	4
	ՀՈՂԱՅԻՆ ԱՇԽԱՏԱՆՔՆԵՐ		
1	ՓՈՍՈՐԱԿԻ ՄՇԱԿՈՒՄ IV ԿԱՐԳԻ ԳՐՈՒՆՏՆԵՐՈՒՄ ԷՔՍԿԱՎԱՏՈՐՈՎ, ԿՈՂԱԼԻՑՔՈՎ	$Մ^3$	3.3
2	ՓՈՍՈՐԱԿԻ ՄՇԱԿՈՒՄ IV ԿԱՐԳԻ ԳՐՈՒՆՏՆԵՐՈՒՄ ՁԵՌՔՈՎ, ԿՈՂԱԼԻՑՔՈՎ	$Մ^3$	0.4
3	ՓՈՍՈՐԱԿԻ ՄՇԱԿՈՒՄ III ԿԱՐԳԻ ԳՐՈՒՆՏՆԵՐՈՒՄ ԷՔՍԿԱՎԱՏՈՐՈՎ, ԿՈՂԱԼԻՑՔՈՎ	$Մ^3$	2.3
4	ՓՈՍՈՐԱԿԻ ՄՇԱԿՈՒՄ III ԿԱՐԳԻ ԳՐՈՒՆՏՆԵՐՈՒՄ ՁԵՌՔՈՎ, ԿՈՂԱԼԻՑՔՈՎ	$Մ^3$	0.3
5	ՓՈՍՈՐԱԿԻ ԵՏԼԻՑՔ, ԿՈՂԱԼԻՑՔԻ ՄՇԱԿՎԱԾ ԳՐՈՒՆՏՆԵՐԻՑ, ՏՈՓԱՆՈՒՄՈՎ	$Մ^3$	4.9
6	ԱՎԵԼՑՈՒԿԱՅԻՆ ԳՐՈՒՆՏԻ ԲԱՐՁՐՈՒՄ Ա/Մ ԵՎ ՏԵՂԱՓՈԽԵԼՈՎ 4.0ԿՄ	$Մ^3$	1.4
	ՏԵԽՆՈԼՈԳԻԱԿԱՆ ԱՇԽԱՏԱՆՔՆԵՐ		
1	DN89x4.0 ՊՈՂՊԱՏԵ (St) ԷԼ. ԵՌԱԿՑՎՈՂ ԽՈՂՈՎԱԿԱՆԵՐԻ ՄՈՆՏԱԺՈՒՄ, ԼՎԱՑՈՒՄ, ՓՈՐՁԱՐԿՈՒՄ, ԱԽՏԱՀԱՆՈՒՄՈՎ	ԳԾՄ	2.5
2	DN80, PN=1.0ՄՊԱ ՍՈՂՆԱԿԻ ՄՈՆՏԱԺՈՒՄ	ՀԱՏ	1
3	DN80, PN=1.0 ՄՊԱ ԿՑԱՇՈՒՐԹԱՅԻՆ ՃԿՈՒՆ ՆԵՐԴԻՐԻ ՄՈՆՏԱԺՈՒՄ	ՀԱՏ	1
4	DN80, PN = 1.0 ՄՊԱ ՊՈՂՊԱՏԵ (St) ԷԼ. ԵՌԱԿՑՎՈՂ ԿՑԱՇՈՒՐԹԵՐԻ ՄՈՆՏԱԺՈՒՄ	ՀԱՏ	4
5	DN80, PN = 1.0 ՄՊԱ ՊՈՂՊԱՏԵ (St) ԷԼ. ԵՌԱԿՑՎՈՂ ԱԶԱՏ ԿՑԱՇՈՒՐԹԵՐԻ ՄՈՆՏԱԺՈՒՄ	ՀԱՏ	2
6	ՊՈԼԻԷԹԻԼԵՆԵ (HDPE) ԵՌԱԲԱՇԽԻՉ DN75	ՀԱՏ	1
7	ՊՈԼԻԷԹԻԼԵՆԵ (HDPE) ԱՆՑՈՒՄ DN90x75	ՀԱՏ	1
8	ՊՈԼԻԷԹԻԼԵՆԵ (HDPE) ՄԻԶԱԴԻՐ DN90	ՀԱՏ	2
9	ԲԵՏՈՆԵ ՀԵՆԱՐԱՆ B12.5 (100x150x250)	$Մ^3$	0.004
10	ՊՈՂՊԱՏԵ (St) ԽՈՂՈՎԱԿԱԿՆԵՐԻ ԵՎ ՁԵՎԱՎՈՐ ՄԱՍԵՐԻ ՆԵՐԿՈՒՄ	$Մ^2$	0.8
11	Ե/Բ ԿԼՈՐ ՀՈՐ D=1.0մ, h=1.5մ	ԿԱՌՈՒՑ.	1

Պատվիրատու - Մասիսի համայնքապետարան Պայմանագիր № ԱՄՄՀ-ԳՀԾՁԲ-25/126				ՀՀ ԱՐԱՐԱՏԻ ՄԱՐԶԻ ՄԱՍԻՍ ՀԱՄԱՅՆՔԻ ԱՐԲԱԹ ԲՆԱԿԱՎԱՅՐԻ ԶՐԱՄԱՏԱԿԱՐԱՐՄԱՆ ՀԱՄԱԿԱՐԳԻ ԿԱՌՈՒՑՄԱՆ ԱՇԽԱՏԱՆՔՆԵՐ			
ՆԳԻ	Ս. Փոքրիկյան						
Նախագծեց	Հ. Կարապետյան			ԶՐԱՄԱՏԱԿԱՐԱՐՄԱՆ ՀԱՄԱԿԱՐԳ	ՓՈՒԼ	ԹԵՐԹ	ԹԵՐԹԵՐ
Ստուգեց	Գ. Փոքրիկյան				ԱՆ	Զ-9	20
				Նախագծվող ՓՀ - 1-ի հատակագիծ, կտրվածք1-1, Մ 1:25, աշխատանքների ծավալներ	«ԳԼՈԲԱԼ ԻՆԺԵՆԵՐ» ՍՊԸ GLOBAL ENGINEER		
Պաշտոնը	Ազգանունը	Ստորագր.	Ամսաթ.				

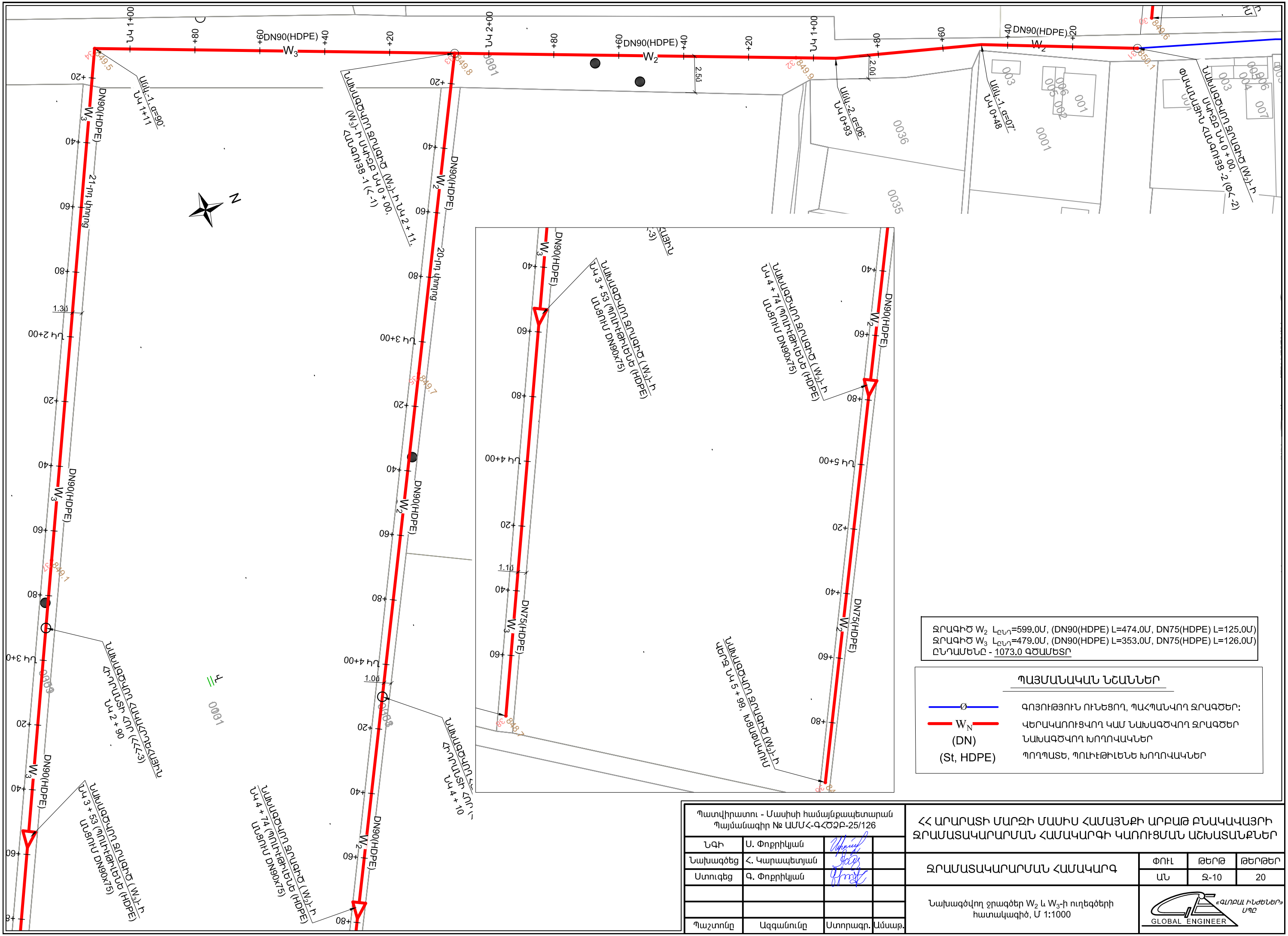

Պատվիրատու - Մասիսի համայնքապետարան Պայմանագիր № ԱՄՄՀ-ԳՀԾՁԲ-25/126				ՀՀ ԱՐԱՐԱՏԻ ՄԱՐԶԻ ՄԱՍԻՍ ՀԱՄԱՅՆՔԻ ԱՐԲԱԹ ԲՆԱԿԱՎԱՅՐԻ ԶՐԱՄԱՏԱԿԱՐԱՐՄԱՆ ՀԱՄԱԿԱՐԳԻ ԿԱՌՈՒՑՄԱՆ ԱՇԽԱՏԱՆՔՆԵՐ			
ՆԳԻ	Ս. Փոքրիկյան			ԶՐԱՄԱՏԱԿԱՐԱՐՄԱՆ ՀԱՄԱԿԱՐԳ	ՓՈՒԼ	ԹԵՐԹ	ԹԵՐԹԵՐ
Նախագծեց	Հ. Կարապետյան				ԱՆ	Զ-10	20
Ստուգեց	Գ. Փոքրիկյան			Նախագծվող ջրագծեր W_2 և W_3-ի ուղեգծերի հատակագիծ, Մ 1:1000	«ԳԼՈԲԱԼ ԻՆԺԵՆԵՐ» ՍՊԸ GLOBAL ENGINEER		
Պաշտոնը	Ազգանունը	Ստորագր.	Ամսաթ.				

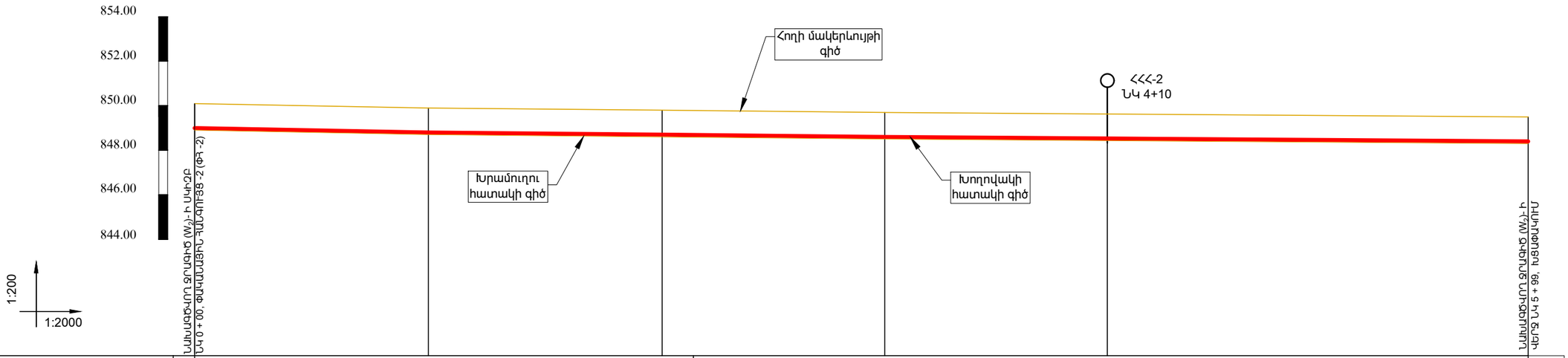

Բնահողեր	0+00	(1) 0.0-0.1մ - §11- V կարգ (2) 0.1-0.2մ - §12- IV կարգ		(3) 0.2-0.9մ - §33-4 - III կարգ (4) 0.9-2.5մ - §5-4 - IV կարգ		2+24	(2) 0.0-0.1մ - §12- IV կարգ (3) 0.1-0.6մ - §33-4 - III կարգ (4) 0.6-2.5մ - §5-4 - IV կարգ					5+99
Հողի նիշերը	851.00			849.90		849.80		849.70				849.50
Խողովակի հատակի նիշը	849.90			848.80		848.70		848.60				848.40
Խրամուղու հատակի նիշը	849.80			848.70		848.60		848.50				848.30
Խողովակի տրամագիծը և մեկուսացման տեսակը		Պոլիէթիլենե (HDPE) եռակցվող խողովակներ DN90. PN=1.0ՄՊա. GOST - 18599-2001. PE100								Պոլիէթիլենե (HDPE) եռակցվող խողովակներ DN75. PN=1.0ՄՊա. GOST - 18599-2001. PE100		
Թեքություն / Երկարություն		105,00	0.0105	105,00	0.0009	100,00	0.0010	289,00			0.0007	
Հեռավորություն		100,00	5,00	95,00	10,00	90,00	10,00	90,00		100,00	99,00	
Նշակետերը	ՆԿ 0+00		ՆԿ 1+00		ՆԿ 2+00		ՆԿ 3+00		ՆԿ 4+00		ՆԿ 5+00	ՆԿ 5+99
Ուղեգծի հատակագիծը	ՓՀ -2	Անկ.-1. α=07° ՆԿ 0+48	W2	Անկ.-2. α=06° ՆԿ 0+93		Անկ.-3. α=90° ՆԿ 2+10	W2		<<<-2 ՆԿ 4+10		W2	

Պատվիրատու - Մասիսի համայնքապետարան Պայմանագիր № ԱՄՀ-ԳՀՇՋԲ-25/126				ՀՀ ԱՐԱՐԱՏԻ ՄԱՐԶԻ ՄԱՍԻՍ ՀԱՄԱՅՆՔԻ ԱՐԲԱԹ ԲՆԱԿԱՎԱՅՐԻ ՋՐԱՄԱՏԱԿԱՐԱՐՄԱՆ ՀԱՄԱԿԱՐԳԻ ԿԱՌՈՒՑՄԱՆ ԱՇԽԱՏԱՆՔՆԵՐ
ՆԳԻ	Ս. Փոքրիկյան			
Նախագծեց	Հ. Կարապետյան			ՋՐԱՄԱՏԱԿԱՐԱՐՄԱՆ ՀԱՄԱԿԱՐԳ
Ստուգեց	Գ. Փոքրիկյան			
				Նախագծվող ջրագիծ W_2 - ի երկայնական կտրվածք ՆԿ 0+00 ÷ ՆԿ 5+99
Պաշտոնը	Ազգանունը	Ստորագր.	Ամսաթ.	

ՓՈՒԼ	ԹԵՐԹ	ԹԵՐԹԵՐ
ԱՆ	Ջ-11	20

«ԳԼՈԲԱԼ ԻՆԺԵՆԵՐ» ՍՊԸ
GLOBAL ENGINEER

ՆԱԽԱԳԾՎՈՂ ՋՐԱԳԻԾ - (W_2) - Ի ԽՐԱՄՈՒՂՈՒ ՏԻՊԱՅԻՆ
ԼԱՅՆԱԿԱՆ ԿՏՐՎԱԾՔ, ՆԿ 0 + 00 ÷ ՆԿ 2 + 24

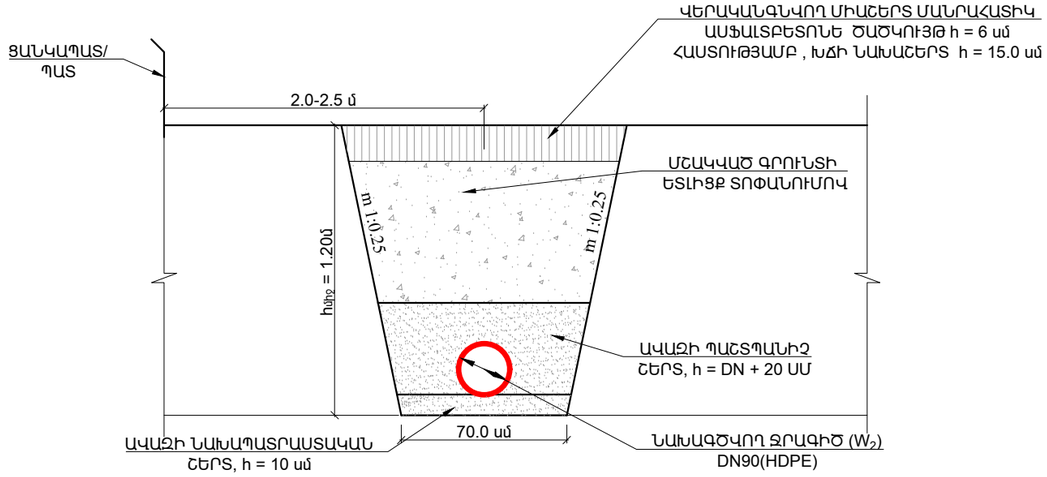

ՆԱԽԱԳԾՎՈՂ ՋՐԱԳԻԾ - (W_2) - Ի ԽՐԱՄՈՒՂՈՒ ՏԻՊԱՅԻՆ
ԼԱՅՆԱԿԱՆ ԿՏՐՎԱԾՔ, ՆԿ 2 + 24 ÷ ՆԿ 4 + 74

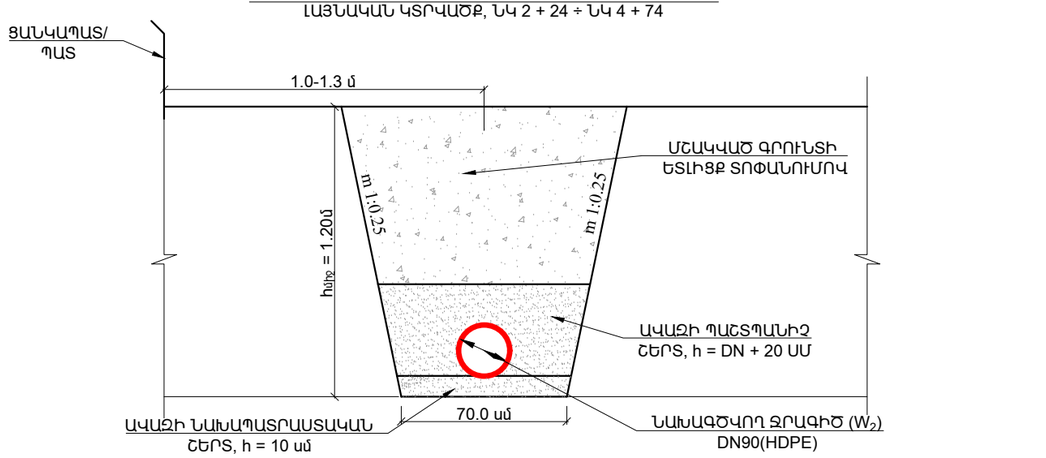

ՆԱԽԱԳԾՎՈՂ ՋՐԱԳԻԾ - (W_2) - Ի ԽՐԱՄՈՒՂՈՒ ՏԻՊԱՅԻՆ
ԼԱՅՆԱԿԱՆ ԿՏՐՎԱԾՔ, ՆԿ 4 + 74 ÷ ՆԿ 5 + 99

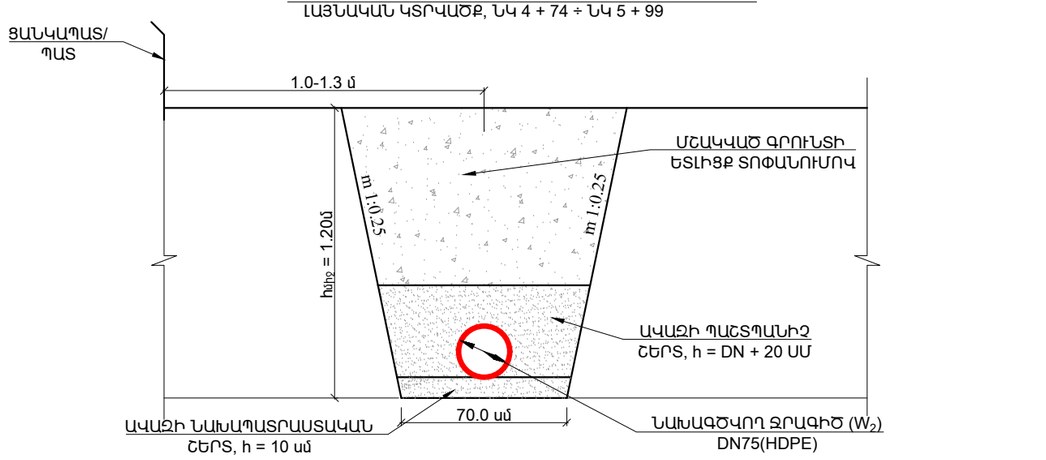

ՆԱԽԱԳԾՎՈՂ W_2 ՋՐԱԳԾԻ ԱՇԽԱՏԱՆՔՆԵՐԻ ԾԱՎԱԼՆԵՐԻ ԱՄՓՈՓԱԳԻՐ

Հ/Հ	ԱՆՎԱՆՈՒՄԸ	ՉԱՓՄԱՆ ՄԻԱՎՈՐԸ	W_2
1	2	3	4
	ՏԵԽՆՈԼՈԳԻԱԿԱՆ ԱՇԽԱՏԱՆՔՆԵՐ		
1	ՊՈԼԻԷԹԻԼԵՆԵ (HDPE) ԵՌԱԿՑՎՈՂ ԽՈՂՈՎԱԿԱԿՆԵՐԻ ՄՈՆՏԱԺՈՒՄ DN90, PN=1.0 ՄՊԱ, ԼՎԱՑՈՒՄ, ՓՈՐՁԱՐԿՈՒՄ, ԱԽՏԱՀԱՆՈՒՄՈՎ	ԳԾՄ	474.0
2	ՊՈԼԻԷԹԻԼԵՆԵ (HDPE) ԵՌԱԿՑՎՈՂ ԽՈՂՈՎԱԿԱԿՆԵՐԻ ՄՈՆՏԱԺՈՒՄ DN75, PN=1.0 ՄՊԱ, ԼՎԱՑՈՒՄ, ՓՈՐՁԱՐԿՈՒՄ, ԱԽՏԱՀԱՆՈՒՄՈՎ	ԳԾՄ	125.0
3	ՊՈԼԻԷԹԻԼԵՆԵ (HDPE) ԱՆՑՈՒՄ DN90x75	ՀԱՏ	1
	ՀՈՂԱՅԻՆ ԱՇԽԱՏԱՆՔՆԵՐ		
1	ԱՍՖԱԼՏԲԵՏՈՆԵ ԾԱԾԿՈՒՅԹԻ ԵՐԿԿՈՂՄԱՆԻ ՍՂՈՑՈՒՄ ԽՐԱՄՈՒՂՈՒ ԵՐԿԱՅՆՔՈՎ	Մ	448.0
2	ԱՍՖԱԼՏԲԵՏՈՆԵ ԾԱԾԿՈՒՅԹԻ ՔԱՆԴՈՒՄ ՀԱՐԿԱԾՀԱՐ ՄՈՒՐՃՈՎ, ԲԱՐՁԵԼՈՎ Ա/Մ ԵՎ ՏԵՂԱՓՈԽԵԼՈՎ 4.0ԿՄ	$Մ^3$	28.6
3	ԱՍՖԱԼՏԲԵՏՈՆԵ ԵՆԹԱՇԵՐՏԻ ՔԱՆԴՈՒՄ ԷՔՍԿԱՎԱՏՈՐՈՎ, ԲԱՐՁԵԼՈՎ Ա/Մ ԵՎ ՏԵՂԱՓՈԽԵԼՈՎ 4.0ԿՄ	$Մ^3$	27.4
4	ԽՐԱՄՈՒՂՈՒ ՄՇԱԿՈՒՄ IV ԿԱՐԳԻ ԳՐՈՒՆՏՆԵՐՈՒՄ ԷՔՍԿԱՎԱՏՈՐՈՎ, ԿՈՂԱԼԻՑՔՈՎ	$Մ^3$	262.1
5	ԽՐԱՄՈՒՂՈՒ ՄՇԱԿՈՒՄ IV ԿԱՐԳԻ ԳՐՈՒՆՏՆԵՐՈՒՄ ՁԵՌՔՈՎ, ԿՈՂԱԼԻՑՔՈՎ	$Մ^3$	29.1
6	ԽՐԱՄՈՒՂՈՒ ՄՇԱԿՈՒՄ III ԿԱՐԳԻ ԳՐՈՒՆՏՆԵՐՈՒՄ ԷՔՍԿԱՎԱՏՈՐՈՎ, ԿՈՂԱԼԻՑՔՈՎ	$Մ^3$	328.6
7	ԽՐԱՄՈՒՂՈՒ ՄՇԱԿՈՒՄ III ԿԱՐԳԻ ԳՐՈՒՆՏՆԵՐՈՒՄ ՁԵՌՔՈՎ, ԿՈՂԱԼԻՑՔՈՎ	$Մ^3$	36.5
8	ՆԱԽԱՊԱՏՐԱՍՏԱԿԱՆ ՇԵՐՏԻ ԻՐԱԿԱՆԱՑՈՒՄ ԱՎԱԶԻՑ, h=10ՍՄ ՀԱՍՏՈՒԹՅԱՄԲ	$Մ^3$	43.4
9	ՊԱՇՏՊԱՆԻՉ ՇԵՐՏԻ ԻՐԱԿԱՆԱՑՈՒՄ ԱՎԱԶԻՑ δ=DN+20 ՍՄ ՀԱՍՏՈՒԹՅԱՄԲ	$Մ^3$	129.6
10	ԽՐԱՄՈՒՂՈՒ ԵՏԼԻՑՔ, ԿՈՂԱԼԻՑՔԻ ՄՇԱԿՎԱԾ ԳՐՈՒՆՏՆԵՐԻՑ, ՏՈՓԱՆՈՒՄՈՎ	$Մ^3$	475.5
11	ԽՃԻ ՆԱԽԱՊԱՏՐԱՍՏԱԿԱՆ ՇԵՐՏԻ ԻՐԱԿԱՆԱՑՈՒՄ h=15ՍՄ ՀԱՍՏՈՒԹՅԱՄԲ	$Մ^2/Մ^3$	291.2/ 41.4
12	ՄԱՆՐԱՀԱՏԻԿ ԱՍՖԱԼՏԲԵՏՈՆԵ ԾԱԾԿՈՒՅԹԻ ԻՐԱԿԱՆԱՑՈՒՄ h=6ՍՄ ՀԱՍՏՈՒԹՅԱՄԲ	$Մ^2/Մ^3$	291.2/ 13.7
13	ԱՎԵԼՑՈՒԿԱՅԻՆ ԳՐՈՒՆՏԻ ԲԱՐՁՈՒՄ Ա/Մ ԵՎ ՏԵՂԱՓՈԽԵԼՈՎ 4.0ԿՄ	$Մ^3$	180.8
	ԿԱՌՈՒՑՎԱԾՔՆԵՐ		
1	ՓԱԿԱՆԱՅԻՆ ՀԱՆԳՈՒՅՑ (ՓՀ - 2)	ԿԱՌՈՒՑ.	1
2	ՀԱԿԱՀՐԴԵՀԱՅԻՆ ՀԻԴՐԱՆՏԻ ՀՈՐ (ՀՀՀ - 2)	ԿԱՌՈՒՑ.	1

Պատվիրատու - Մասիսի համայնքապետարան Պայմանագիր № ԱՄՄՀ-ԳՀԾՁԲ-25/126			
ՆԳԻ	Ս. Փոքրիկյան		
Նախագծեց	Հ. Կարապետյան		
Ստուգեց	Գ. Փոքրիկյան		
Պաշտոնը	Ազգանունը	Ստորագր.	Ամսաթ.

ՀՀ ԱՐԱՐԱՏԻ ՄԱՐԶԻ ՄԱՍԻՍ ՀԱՄԱՅՆՔԻ ԱՐԲԱԹ ԲՆԱԿԱՎԱՅՐԻ ՋՐԱՄԱՏԱԿԱՐԱՐՄԱՆ ՀԱՄԱԿԱՐԳԻ ԿԱՌՈՒՑՄԱՆ ԱՇԽԱՏԱՆՔՆԵՐ

ՋՐԱՄԱՏԱԿԱՐԱՐՄԱՆ ՀԱՄԱԿԱՐԳ	ՓՈՒԼ	ԹԵՐԹ	ԹԵՐԹԵՐ
	ԱՆ	Ջ-12	20

Նախագծվող W_2 ջրագծի խրամուղու տիպային լայնական կտրվածքներ, աշխատանքների ծավալների ամփոփագիր

«ԳԼՈԲԱԼ ԻՆԺԵՆԵՐ» ՍՊԸ
GLOBAL ENGINEER

ՓԱԿԱՆԱՅԻՆ ՀԱՆԳՈՒՅՑ ՓՀ - 2, Մ1:25

ԿՏՐՎԱԾՔ 1 - 1

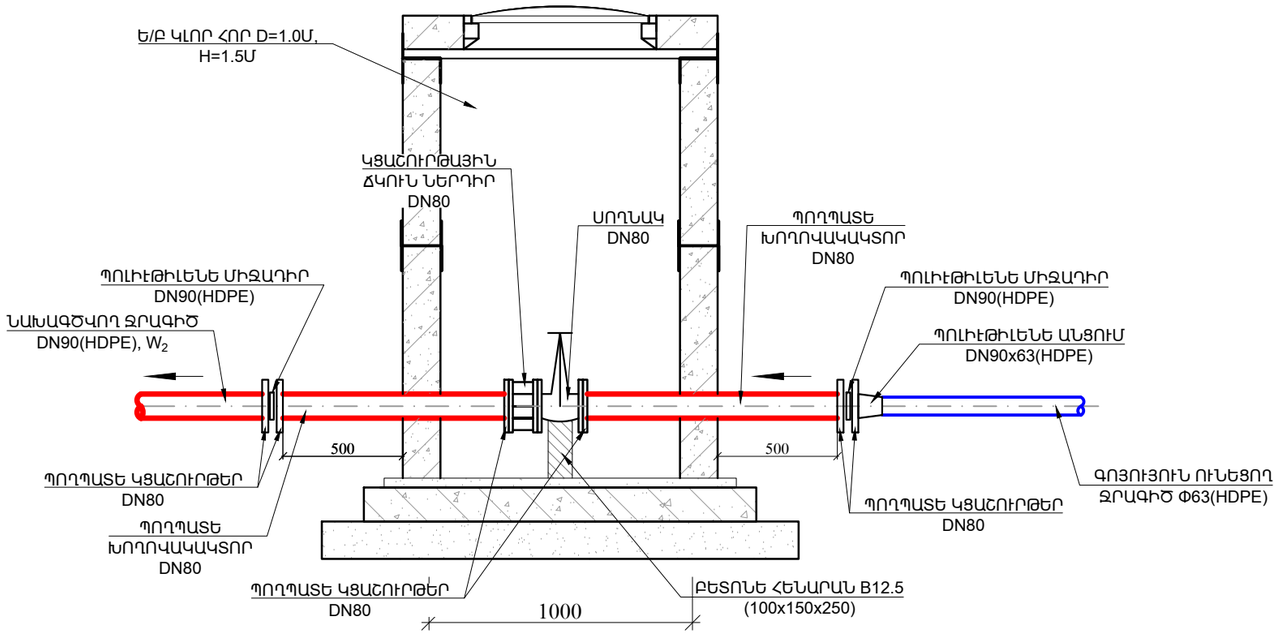

ՀԱՏԱԿԱԳԻԾ

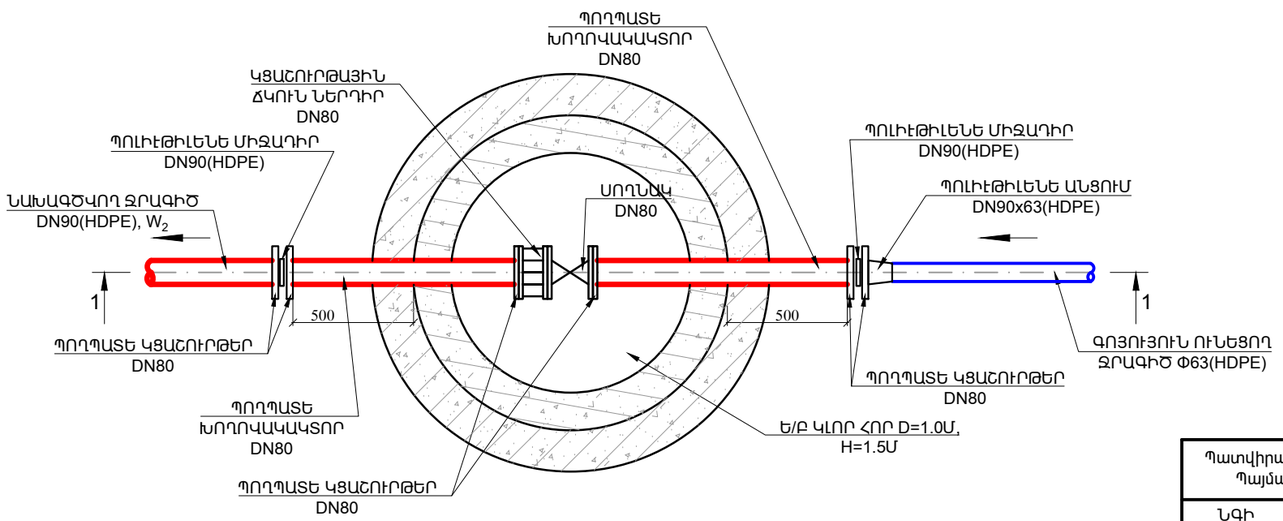

ՓԱԿԱՆԱՅԻՆ ՀԱՆԳՈՒՅՑ ՓՀ - 2 - Ի ԱՇԽԱՏԱՆՔՆԵՐԻ ԾԱՎԱԼՆԵՐ
(1 ԿԱՌՈՒՑՎԱԾՔԻ ՀԱՄԱՐ)

Հ/Հ	ԱՆՎԱՆՈՒՄԸ	ՉԱՓՄԱՆ ՄԻԱՎՈՐԸ	ՓՀ-2
1	2	3	4
	ՀՈՂԱՅԻՆ ԱՇԽԱՏԱՆՔՆԵՐ		
1	ՓՈՍՈՐԱԿԻ ՄՇԱԿՈՒՄ IV ԿԱՐԳԻ ԳՐՈՒՆՏՆԵՐՈՒՄ ԷՔՍԿԱՎԱՏՈՐՈՎ, ԿՈՂԱԼԻՑՔՈՎ	$Մ^3$	3.3
2	ՓՈՍՈՐԱԿԻ ՄՇԱԿՈՒՄ IV ԿԱՐԳԻ ԳՐՈՒՆՏՆԵՐՈՒՄ ՁԵՌՔՈՎ, ԿՈՂԱԼԻՑՔՈՎ	$Մ^3$	0.4
3	ՓՈՍՈՐԱԿԻ ՄՇԱԿՈՒՄ III ԿԱՐԳԻ ԳՐՈՒՆՏՆԵՐՈՒՄ ԷՔՍԿԱՎԱՏՈՐՈՎ, ԿՈՂԱԼԻՑՔՈՎ	$Մ^3$	2.3
4	ՓՈՍՈՐԱԿԻ ՄՇԱԿՈՒՄ III ԿԱՐԳԻ ԳՐՈՒՆՏՆԵՐՈՒՄ ՁԵՌՔՈՎ, ԿՈՂԱԼԻՑՔՈՎ	$Մ^3$	0.3
5	ՓՈՍՈՐԱԿԻ ԵՏԼԻՑՔ, ԿՈՂԱԼԻՑՔԻ ՄՇԱԿՎԱԾ ԳՐՈՒՆՏՆԵՐԻՑ, ՏՈՓԱՆՈՒՄՈՎ	$Մ^3$	4.9
6	ԱՎԵԼՑՈՒԿԱՅԻՆ ԳՐՈՒՆՏԻ ԲԱՐՁՈՒՄ Ա/Մ ԵՎ ՏԵՂԱՓՈԽԵԼՈՎ 4.0ԿՄ	$Մ^3$	1.4
	ՏԵԽՆՈԼՈԳԻԱԿԱՆ ԱՇԽԱՏԱՆՔՆԵՐ		
1	DN89x4.0 ՊՈՂՊԱՏԵ (St) ԷԼ. ԵՌԱԿՑՎՈՂ ԽՈՂՈՎԱԿԱՆԵՐԻ ՄՈՆՏԱԺՈՒՄ, ԼՎԱՑՈՒՄ, ՓՈՐՁԱՐԿՈՒՄ, ԱԽՏԱՀԱՆՈՒՄՈՎ	ԳԾՄ	2.5
2	DN80, PN=1.0ՄՊԱ ՍՈՂՆԱԿԻ ՄՈՆՏԱԺՈՒՄ	ՀԱՏ	1
3	DN80, PN=1.0 ՄՊԱ ԿՑԱՇՈՒՐԹԱՅԻՆ ՃԿՈՒՆ ՆԵՐԴԻՐԻ ՄՈՆՏԱԺՈՒՄ	ՀԱՏ	1
4	DN80, PN = 1.0 ՄՊԱ ՊՈՂՊԱՏԵ (St) ԷԼ. ԵՌԱԿՑՎՈՂ ԿՑԱՇՈՒՐԹԵՐԻ ՄՈՆՏԱԺՈՒՄ	ՀԱՏ	4
5	DN80, PN = 1.0 ՄՊԱ ՊՈՂՊԱՏԵ (St) ԷԼ. ԵՌԱԿՑՎՈՂ ԱԶԱՏ ԿՑԱՇՈՒՐԹԵՐԻ ՄՈՆՏԱԺՈՒՄ	ՀԱՏ	2
6	ՊՈԼԻԷԹԻԼԵՆԵ (HDPE) ԱՆՑՈՒՄ DN90x63	ՀԱՏ	1
7	ՊՈԼԻԷԹԻԼԵՆԵ (HDPE) ՄԻԶԱԴԻՐ DN90	ՀԱՏ	2
8	ԲԵՏՈՆԵ ՀԵՆԱՐԱՆ B12.5 (100x150x250)	$Մ^3$	0.004
9	ՊՈՂՊԱՏԵ (St) ԽՈՂՈՎԱԿՆԵՐԻ ԵՎ ՁԵՎԱՎՈՐ ՄԱՍԵՐԻ ՆԵՐԿՈՒՄ	$Մ^2$	0.8
10	Ե/Բ ԿԼՈՐ ՀՈՐ D=1.0մ, h=1.5մ	ԿԱՌՈՒՑ.	1

Պատվիրատու - Մասիսի համայնքապետարան Պայմանագիր № ԱՄՄՀ-ԳՀԾՁԲ-25/126			
ՆԳԻ	Ս. Փոքրիկյան		
Նախագծեց	Հ. Կարապետյան		
Ստուգեց	Գ. Փոքրիկյան		
Պաշտոնը	Ազգանունը	Ստորագր.	Ամսաթ.

ՀՀ ԱՐԱՐԱՏԻ ՄԱՐԶԻ ՄԱՍԻՍ ՀԱՄԱՅՆՔԻ ԱՐԲԱԹ ԲՆԱԿԱՎԱՅՐԻ ԶՐԱՄԱՏԱԿԱՐԱՐՄԱՆ ՀԱՄԱԿԱՐԳԻ ԿԱՌՈՒՑՄԱՆ ԱՇԽԱՏԱՆՔՆԵՐ

ԶՐԱՄԱՏԱԿԱՐԱՐՄԱՆ ՀԱՄԱԿԱՐԳ

ՓՈՒԼ	ԹԵՐԹ	ԹԵՐԹԵՐ
ԱՆ	Զ-13	20

Նախագծվող ՓՀ - 2-ի հատակագիծ, կտրվածք1-1, Մ 1:25, աշխատանքների ծավալներ

«ԳԼՈԲԱԼ ԻՆԺԵՆԵՐ» ՍՊԸ
GLOBAL ENGINEER

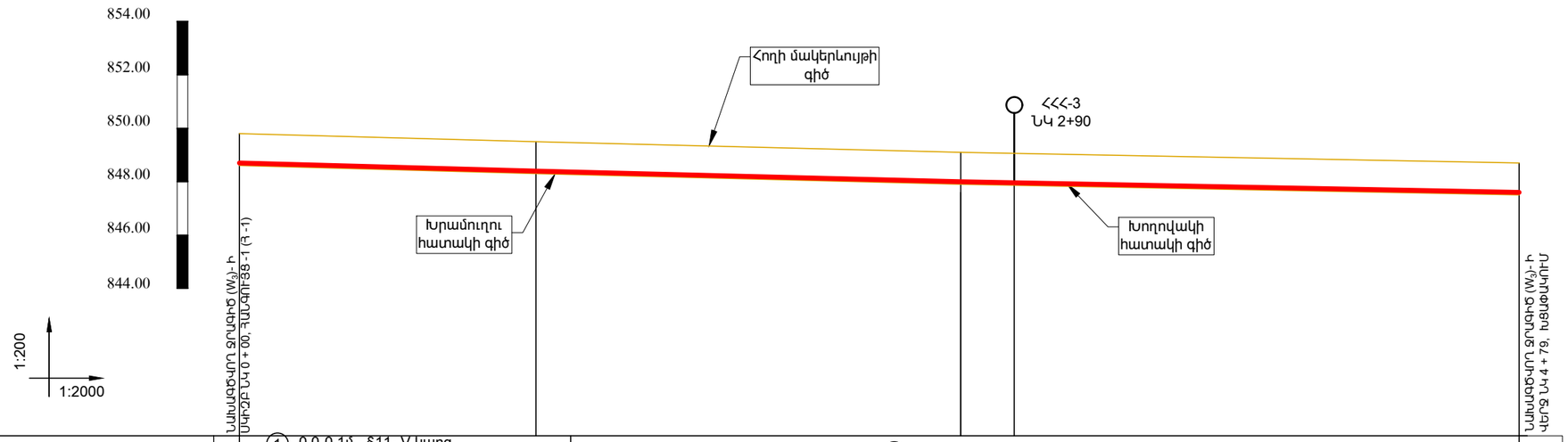

Բնահողեր	0+00	(1) 0.0-0.1մ - §11- V կարգ (2) 0.1-0.2մ - §12- IV կարգ (3) 0.2-0.9մ - §33-4 - III կարգ (4) 0.9-2.5մ - §5-4 - IV կարգ	1+24	(2) 0.0-0.1մ - §12- IV կարգ (3) 0.1-0.6մ - §33-4 - III կարգ (4) 0.6-2.5մ - §5-4 - IV կարգ			4+79	
Հողի նիշերը	849.80		849.50		849.10		848.70	
Խողովակի հատակի նիշը	848.70		848.40		848.00		847.60	
Խրամուղու հատակի նիշը	848.60		848.30		847.90		847.50	
Խողովակի տրամագիծը և մեկուսացման տեսակը		Պոլիէթիլենե (HDPE) եռակցվող խողովակներ DN90. PN=1.0ՄՊա. GOST - 18599-2001. PE100				Պոլիէթիլենե (HDPE) եռակցվող խողովակներ DN75. PN=1.0ՄՊա. GOST - 18599-2001. PE100		
Թեքություն / Երկարություն		111,00	0.0027	159,00	0.0025	209,00	0.0019	
Հեռավորություն		100,00	11,00	89,00	70,00	30,00	100,00	79,00
Նշակետերը	ՆԿ 0+00		ՆԿ 1+00		ՆԿ 2+00	ՆԿ 3+00	ՆԿ 4+00	ՆԿ 4+79
Ուղեգծի հատակագիծը	Հ -1	W_3	Անկ.-1. α=90° ՆԿ 1+11	W_3	ՀՀՀ-3 ՆԿ 2+90	W_3		

Պատվիրատու - Մասիսի համայնքապետարան Պայմանագիր № ԱՄՄՀ-ԳՀԾՋԲ-25/126			
ՆԳԻ	Ս. Փոքրիկյան		
Նախագծեց	Հ. Կարապետյան		
Ստուգեց	Գ. Փոքրիկյան		
Պաշտոնը	Ազգանունը	Ստորագր.	Ամսաթ.

ՀՀ ԱՐԱՐԱՏԻ ՄԱՐԶԻ ՄԱՍԻՍ ՀԱՄԱՅՆՔԻ ԱՐԲԱԹ ԲՆԱԿԱՎԱՅՐԻ ՋՐԱՄԱՏԱԿԱՐԱՐՄԱՆ ՀԱՄԱԿԱՐԳԻ ԿԱՌՈՒՑՄԱՆ ԱՇԽԱՏԱՆՔՆԵՐ

ՋՐԱՄԱՏԱԿԱՐԱՐՄԱՆ ՀԱՄԱԿԱՐԳ

ՓՈՒԼ	ԹԵՐԹ	ԹԵՐԹԵՐ
ԱՆ	Ջ-14	20

Նախագծվող ջրագիծ W_3 - ի երկայնական կտրվածք
ՆԿ 0+00 ÷ ՆԿ 4+79

«ԳԼՈԲԱԼ ԻՆԺԵՆԵՐ» ՍՊԸ
GLOBAL ENGINEER

ՆԱԽԱԳԾՎՈՂ ԶՐԱԳԻԾ - (W_3) - Ի ԽՐԱՄՈՒՂՈՒ ՏԻՊԱՅԻՆ
ԼԱՅՆԱԿԱՆ ԿՏՐՎԱԾՔ, ՆԿ 0 + 00 ÷ ՆԿ 1 + 24

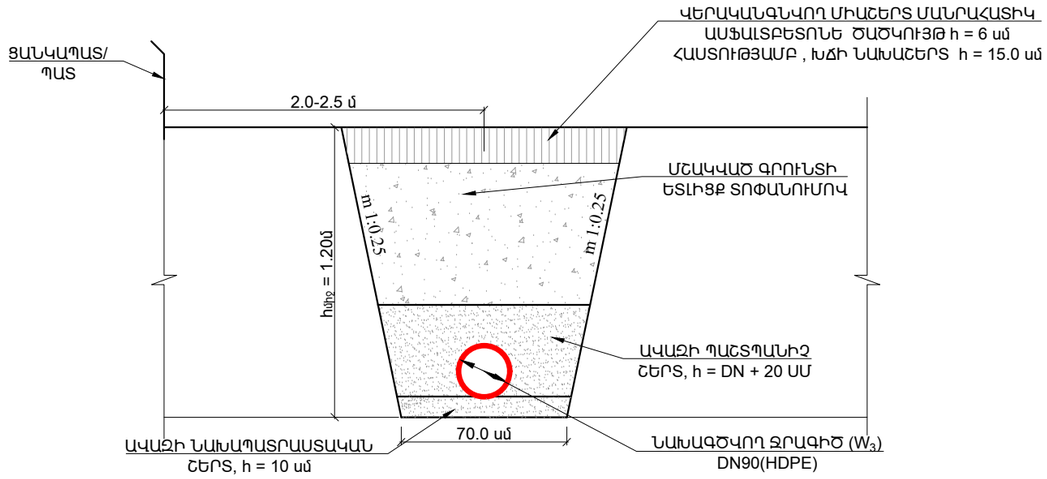

ՆԱԽԱԳԾՎՈՂ ԶՐԱԳԻԾ - (W_3) - Ի ԽՐԱՄՈՒՂՈՒ ՏԻՊԱՅԻՆ
ԼԱՅՆԱԿԱՆ ԿՏՐՎԱԾՔ, ՆԿ 1 + 24 ÷ ՆԿ 3 + 53

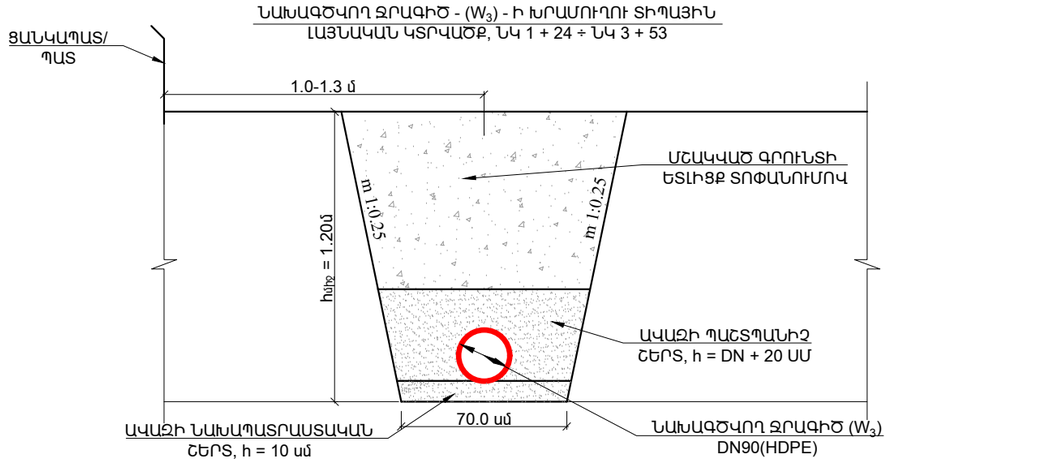

ՆԱԽԱԳԾՎՈՂ ԶՐԱԳԻԾ - (W_3) - Ի ԽՐԱՄՈՒՂՈՒ ՏԻՊԱՅԻՆ
ԼԱՅՆԱԿԱՆ ԿՏՐՎԱԾՔ, ՆԿ 3 + 43 ÷ ՆԿ 4 + 79

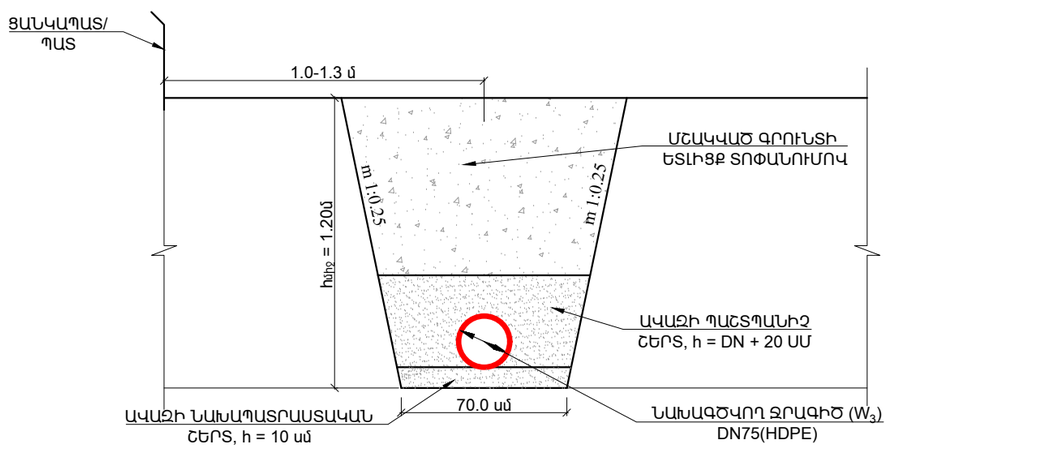

ՆԱԽԱԳԾՎՈՂ W_3 ԶՐԱԳԾԻ ԱՇԽԱՏԱՆՔՆԵՐԻ ԾԱՎԱԼՆԵՐԻ ԱՄՓՈՓԱԳԻՐ

Հ/Հ	ԱՆՎԱՆՈՒՄԸ	ՉԱՓՄԱՆ ՄԻԱՎՈՐԸ	W_3
1	2	3	4
	ՏԵԽՆՈԼՈԳԻԱԿԱՆ ԱՇԽԱՏԱՆՔՆԵՐ		
1	ՊՈԼԻԷԹԻԼԵՆԵ (HDPE) ԵՌԱԿՑՎՈՂ ԽՈՂՈՎԱԿՆԵՐԻ ՄՈՆՏԱԺՈՒՄ DN90, PN=1.0 ՄՊԱ, ԼՎԱՑՈՒՄ, ՓՈՐՁԱՐԿՈՒՄ, ԱԽՏԱՀԱՆՈՒՄՈՎ	ԳԾՄ	353.0
2	ՊՈԼԻԷԹԻԼԵՆԵ (HDPE) ԵՌԱԿՑՎՈՂ ԽՈՂՈՎԱԿՆԵՐԻ ՄՈՆՏԱԺՈՒՄ DN75, PN=1.0 ՄՊԱ, ԼՎԱՑՈՒՄ, ՓՈՐՁԱՐԿՈՒՄ, ԱԽՏԱՀԱՆՈՒՄՈՎ	ԳԾՄ	126.0
3	ՊՈԼԻԷԹԻԼԵՆԵ (HDPE) ԱՆՑՈՒՄ DN90x75	ՀԱՏ	1
	ՀՈՂԱՅԻՆ ԱՇԽԱՏԱՆՔՆԵՐ		
1	ԱՍՖԱԼՏԲԵՏՈՆԵ ԾԱԾԿՈՒՅԹԻ ԵՐԿԿՈՂՄԱՆԻ ՍՂՈՑՈՒՄ ԽՐԱՄՈՒՂՈՒ ԵՐԿԱՅՆՔՈՎ	Մ	248.0
2	ԱՍՖԱԼՏԲԵՏՈՆԵ ԾԱԾԿՈՒՅԹԻ ՔԱՆԴՈՒՄ ՀԱՐՎԱԾԱՀԱՐ ՄՈՒՐՃՈՎ, ԲԱՐՁԵԼՈՎ Ա/Մ ԵՎ ՏԵՂԱՈՒԽԵԼՈՎ 4.0ԿՄ	$Մ^3$	15.8
3	ԱՍՖԱԼՏԲԵՏՈՆԵ ԵՆԹԱՇԵՐՏԻ ՔԱՆԴՈՒՄ ԷՔՍԿԱՎԱՏՈՐՈՎ, ԲԱՐՁԵԼՈՎ Ա/Մ ԵՎ ՏԵՂԱՓՈԽԵԼՈՎ 4.0ԿՄ	$Մ^3$	15.2
4	ԽՐԱՄՈՒՂՈՒ ՄՇԱԿՈՒՄ IV ԿԱՐԳԻ ԳՐՈՒՆՏՆԵՐՈՒՄ ԷՔՍԿԱՎԱՏՈՐՈՎ, ԿՈՂԱԼԻՑՔՈՎ	$Մ^3$	229.7
5	ԽՐԱՄՈՒՂՈՒ ՄՇԱԿՈՒՄ IV ԿԱՐԳԻ ԳՐՈՒՆՏՆԵՐՈՒՄ ՁԵՌՔՈՎ, ԿՈՂԱԼԻՑՔՈՎ	$Մ^3$	25.5
6	ԽՐԱՄՈՒՂՈՒ ՄՇԱԿՈՒՄ III ԿԱՐԳԻ ԳՐՈՒՆՏՆԵՐՈՒՄ ԷՔՍԿԱՎԱՏՈՐՈՎ, ԿՈՂԱԼԻՑՔՈՎ	$Մ^3$	259.8
7	ԽՐԱՄՈՒՂՈՒ ՄՇԱԿՈՒՄ III ԿԱՐԳԻ ԳՐՈՒՆՏՆԵՐՈՒՄ ՁԵՌՔՈՎ, ԿՈՂԱԼԻՑՔՈՎ	$Մ^3$	28.9
8	ՆԱԽԱՊԱՏՐԱՍՏԱԿԱՆ ՇԵՐՏԻ ԻՐԱԿԱՆԱՑՈՒՄ ԱՎԱԶԻՑ, h=10ՍՄ ՀԱՍՏՈՒԹՅԱՄԲ	$Մ^3$	34.7
9	ՊԱՇՏՊԱՆԻՉ ՇԵՐՏԻ ԻՐԱԿԱՆԱՑՈՒՄ ԱՎԱԶԻՑ δ=DN+20 ՍՄ ՀԱՍՏՈՒԹՅԱՄԲ	$Մ^3$	109.8
10	ԽՐԱՄՈՒՂՈՒ ԵՏԼԻՑՔ, ԿՈՂԱԼԻՑՔԻ ՄՇԱԿՎԱԾ ԳՐՈՒՆՏՆԵՐԻՑ, ՏՈՓԱՆՈՒՄՈՎ	$Մ^3$	395.0
11	ԽՃԻ ՆԱԽԱՊԱՏՐԱՍՏԱԿԱՆ ՇԵՐՏԻ ԻՐԱԿԱՆԱՑՈՒՄ h=15ՍՄ ՀԱՍՏՈՒԹՅԱՄԲ	$Մ^2/Մ^3$	161.2/ 22.9
12	ՄԱՆՐԱՀԱՏԻԿ ԱՍՖԱԼՏԲԵՏՈՆԵ ԾԱԾԿՈՒՅԹԻ ԻՐԱԿԱՆԱՑՈՒՄ h=6ՍՄ ՀԱՍՏՈՒԹՅԱՄԲ	$Մ^2/Մ^3$	161.2/ 9.6
13	ԱԿԵԼՑՈՒԿԱՅԻՆ ԳՐՈՒՆՏԻ ԲԱՐՁՈՒՄ Ա/Մ ԵՎ ՏԵՂԱՓՈԽԵԼՈՎ 4.0ԿՄ	$Մ^3$	148.9
	ԿԱՌՈՒՑՎԱԾՔՆԵՐ		
1	ՀԱԿԱՀՐՈՂԵՀԱՅԻՆ ՀԻԴՐԱՆՏԻ ՀՈՐ (ՀՀՀ - 1)	ԿԱՌՈՒՑ.	1

ՀԱՆԳՈՒՅՑ Հ -1 W_3 (ՆԿ 0+ 00)

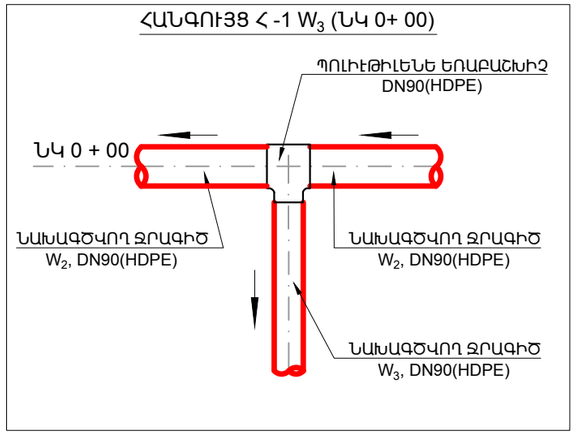

Պատվիրատու - Մասիսի համայնքապետարան Պայմանագիր № ԱՄՄՀ-ԳՀԾՁԲ-25/126				ՀՀ ԱՐԱՐԱՏԻ ՄԱՐԶԻ ՄԱՍԻՍ ՀԱՄԱՅՆՔԻ ԱՐԲԱԹ ԲՆԱԿԱՎԱՅՐԻ ԶՐԱՄԱՏԱԿԱՐԱՐՄԱՆ ՀԱՄԱԿԱՐԳԻ ԿԱՌՈՒՑՄԱՆ ԱՇԽԱՏԱՆՔԵՐ
ՆԳԻ	Ս. Փոքրիկյան			
Նախագծեց	Հ. Կարապետյան			ԶՐԱՄԱՏԱԿԱՐԱՐՄԱՆ ՀԱՄԱԿԱՐԳ
Ստուգեց	Գ. Փոքրիկյան			
				Նախագծվող W_3 ջրագծի խրամուղու տիպային լայնական կտրվածքներ, հանգույցի սխեմա, աշխատանքների ծավալների ամփոփագիր
Պաշտոնը	Ազգանունը	Ստորագր.	Ամսաթ.	

ՓՈՒԼ	ԹԵՐԹ	ԹԵՐԹԵՐ
ԱՆ	Զ-15	20

«ԳԼՈԲԱԼ ԻՆԺԵՆԵՐ» ՍՊԸ
GLOBAL ENGINEER

ԿՏՐՎԱԾՔ 1-1

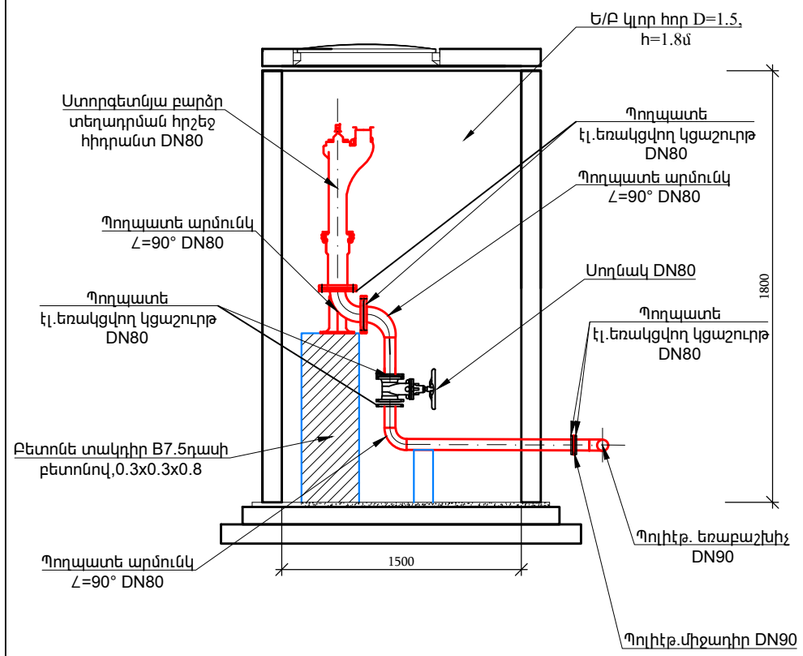

ՀԱԿԱՀՐՈՂԵՀԱՅԻՆ ՀԻԴՐԱՆՏ ՀՈՐԻ ՀԱՏԱԿԱԳԻԾ

ՀՀՀ, D=1.5Մ, H=1.8Մ

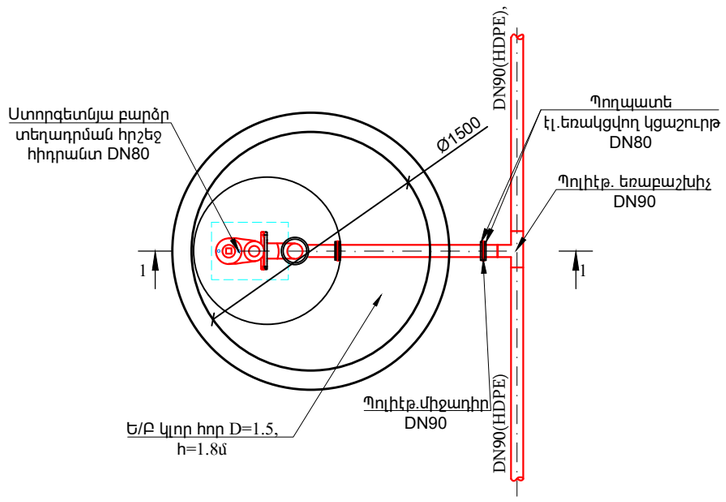

ՀԱԿԱՀՐՈՂԵՀԱՅԻՆ ՀԻԴՐԱՆՏԻ ՀՈՐ ՀՀՀ-1, ՀՀՀ-2, ՀՀՀ-3 -Ի ԱՇԽԱՏԱՆՔՆԵՐԻ ԾԱՎԱԼՆԵՐ (1 ԿԱՌՈՒՑՎԱԾՔԻ ՀԱՄԱՐ)

Հ/Հ	ԱՆՎԱՆՈՒՄԸ	ՉԱՓՄԱՆ ՄԻԱՎՈՐԸ	ՀՀՀ -1 ՀՀՀ -2 ՀՀՀ -3
1	2	3	4
	ՀՈՂԱՅԻՆ ԱՇԽԱՏԱՆՔՆԵՐ		
1	ՓՈՍՈՐԱԿԻ ՄՇԱԿՈՒՄ IV ԿԱՐԳԻ ԳՐՈՒՆՏՆԵՐՈՒՄ ԷՔՍԿԱՎԱՏՈՐՈՎ, ԿՈՂԱԼԻՑՔՈՎ	$Մ^3$	3.0
2	ՓՈՍՈՐԱԿԻ ՄՇԱԿՈՒՄ IV ԿԱՐԳԻ ԳՐՈՒՆՏՆԵՐՈՒՄ ՁԵՌՔՈՎ, ԿՈՂԱԼԻՑՔՈՎ	$Մ^3$	0.3
3	ՓՈՍՈՐԱԿԻ ՄՇԱԿՈՒՄ III ԿԱՐԳԻ ԳՐՈՒՆՏՆԵՐՈՒՄ ԷՔՍԿԱՎԱՏՈՐՈՎ, ԿՈՂԱԼԻՑՔՈՎ	$Մ^3$	6.1
4	ՓՈՍՈՐԱԿԻ ՄՇԱԿՈՒՄ III ԿԱՐԳԻ ԳՐՈՒՆՏՆԵՐՈՒՄ ՁԵՌՔՈՎ, ԿՈՂԱԼԻՑՔՈՎ	$Մ^3$	0.7
5	ՓՈՍՈՐԱԿԻ ԵՏԼԻՑՔ, ԿՈՂԱԼԻՑՔԻ ՄՇԱԿՎԱԾ ԳՐՈՒՆՏՆԵՐԻՑ, ՏՈՓԱՆՈՒՄՈՎ	$Մ^3$	6.9
6	ԱՎԵԼՑՈՒԿԱՅԻՆ ԳՐՈՒՆՏԻ ԲԱՐՁՈՒՄ Ա/Մ ԵՎ ՏԵՂԱՓՈԽԵԼՈՎ 3.0ԿՄ	$Մ^3$	3.2
	ՏԵԽՆՈԼՈԳԻԱԿԱՆ ԱՇԽԱՏԱՆՔՆԵՐ		
1	DN89x3.5 ՊՈՂՊԱՏԵ (St) ԷԼ. ԵՌԱԿՑՎՈՂ ԽՈՂՈՎԱԿՆԵՐԻ ՄՈՆՏԱԺՈՒՄ, ՓՈՐՁԱՐԿՈՒՄՈՎ	ԳԾՄ	1.5
2	DN80, PN=1.6 ՄՊԱ ՍՈՂՆԱԿԻ ՄՈՆՏԱԺՈՒՄ	ՀԱՏ	1
3	ՍՏՈՐԳԵՏՆՅԱ ԲԱՐՁՐ ՏԵՂԱԴՐՄԱՆ ՀԱԿԱՀՐՈՂԵՀԱՅԻՆ ՀԻԴՐԱՆՏ DN80	ՀԱՏ	1
4	DN80, PN = 1.6 ՄՊԱ ՊՈՂՊԱՏԵ (St) ԷԼ. ԵՌԱԿՑՎՈՂ ԿՑԱՇՈՒՐԹԵՐԻ ՄՈՆՏԱԺՈՒՄ	ՀԱՏ	6
5	ՀԱԿԱՀՐՈՂԵՀԱՅԻՆ ՀԻԴՐԱՆՏԻ ՏԱԿԴԻՐ, ԱՐՄՈՒՆԿ DN80	ՀԱՏ	1
6	DN 80, $α=90^0$ ՊՈՂՊԱՏԵ (St) ԷԼ. ԵՌԱԿՑՎՈՂ ԱՐՄՈՒՆԿԻ ՄՈՆՏԱԺՈՒՄ	ՀԱՏ	2
7	ՊՈԼԻԷԹԻԼԵՆԵ (HDPE) ԵՌԱԲԱՇԽԻՉ DN90	ՀԱՏ	1
8	ՊՈԼԻԷԹԻԼԵՆԵ (HDPE) ՄԻՁԱԴԻՐ DN90	ՀԱՏ	1
9	ԲԵՏՈՆԵ ՀԵՆԱՐԱՆ B12.5 (300x300x800)	$Մ^3$	0.072
10	ՊՈՂՊԱՏԵ (St) ԽՈՂՈՎԱԿՆԵՐԻ ԵՎ ՁԵՎԱՎՈՐ ՄԱՍԵՐԻ ՆԵՐԿՈՒՄ	$Մ^2$	0.8
11	Ե/Բ ԿԼՈՐ ՀՈՐ D=1.5մ, h=1.8մ	ԿԱՌՈՒՑ.	1

Պատվիրատու - Մասիսի համայնքապետարան Պայմանագիր № ԱՄՄՀ-ԳՀԾՁԲ-25/126			
ՆԳԻ	Ս. Փոքրիկյան		
Նախագծեց	Հ. Կարապետյան		
Ստուգեց	Գ. Փոքրիկյան		
Պաշտոնը	Ազգանունը	Ստորագր.	Ամսաթ.

ՀՀ ԱՐԱՐԱՏԻ ՄԱՐԶԻ ՄԱՍԻՍ ՀԱՄԱՅՆՔԻ ԱՐԲԱԹ ԲՆԱԿԱՎԱՅՐԻ ՋՐԱՄԱՏԱԿԱՐԱՐՄԱՆ ՀԱՄԱԿԱՐԳԻ ԿԱՌՈՒՑՄԱՆ ԱՇԽԱՏԱՆՔՆԵՐ

ՋՐԱՄԱՏԱԿԱՐԱՐՄԱՆ ՀԱՄԱԿԱՐԳ

ՓՈՒԼ	ԹԵՐԹ	ԹԵՐԹԵՐ
ԱՆ	Ջ-16	20

Նախագծվող ՀՀՀ -ի հատակագիծ, կտրվածք1-1, Մ 1:25, աշխատանքների ծավալներ

«ԳԼՈԲԱԼ ԻՆԺԵՆԵՐ» ՍՊԸ
GLOBAL ENGINEER

ԿՏՐՎԱԾՔ 1-1

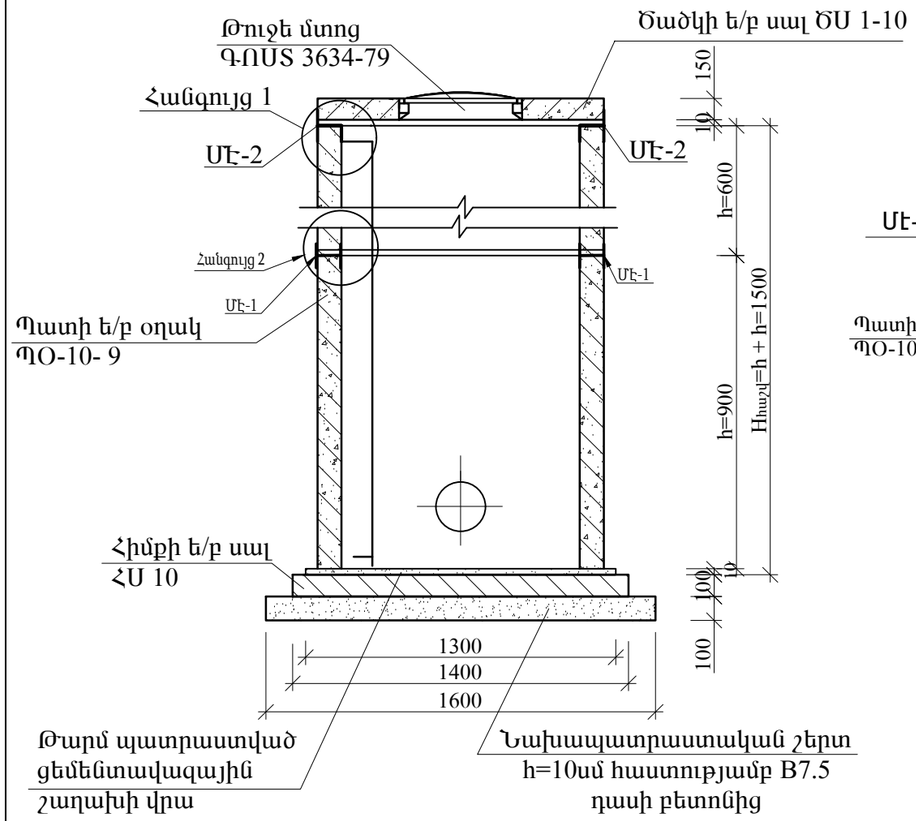

Հ ԱՆԳՈՒՅ 1

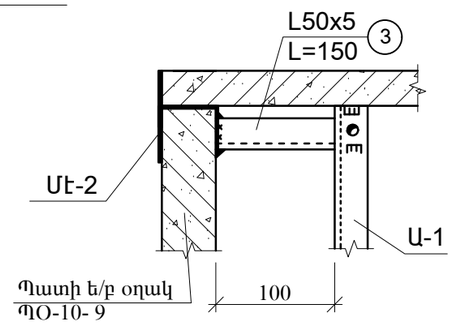

ՀԱՆԳՈՒՅՑ 2

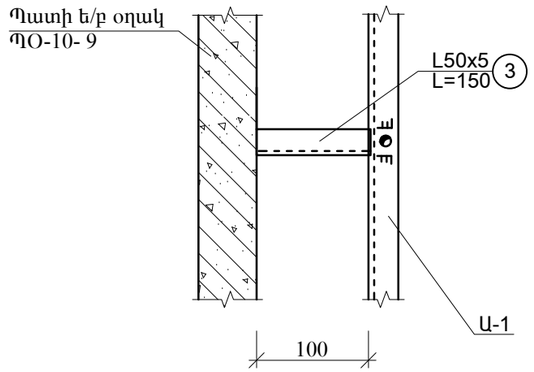

ՄԱՍՆԱԳԻՐ ՄԵԿ ԷԼԵՄԵՆՏԻ ՀԱՄԱՐ				
Հ/Հ	Անվանում	Քանակ հատ	Միավորի բետոնի ծավալը,մ³/ մետաղի ծախսը կգ	Միավոր մասսա կգ.
	Հոր D=1000 ; $H_{հաշ}$=1800			
●	Պատի օղակ ՊՕ-10-9	1	0.24/8.2	600
	Պատի օղակ ՊՕ-10-6	1	0.16/3.5	400
	Հատակի սալ ՀՍ-10	1	0.18/14.4	450
	Ծածկի սալ ԾՍ 1-10	1	0.1/7.7	250
	Թուջե մտոց	1		100

ՄԱՍՆԱԳԻՐ ՄԵԿ ԷԼԵՄԵՆՏԻ ՀԱՄԱՐ				
Հ/Հ	Անվանում	Քանակ հատ	Միավոր մասսա կգ.	Ծանոթութ. G կգ.
	Աստիճան Ա-1			
1	L50x5 L=1400	2	5.3	10.6
2	Ø10AI L=480	5	0.3	1.5
3	L50x5 L=150	4	0.6	2.4
	Միավորող էլեմենտ ՄԷ-1(3 հատ)			
4	-80x8 L=160	2	0.6	1.2
5	-80x6 L=100	1	0.4	0.4
	Միավորող էլեմենտ ՄԷ-2(3 հատ)			
6	-80x8 L=160	1	0.6	0.6
7	-80x6 L=100	1	0.4	0.4
8	-80x8 L=84	1	0.3	0.3

ՄԷ-2

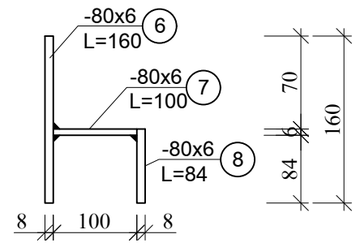

ՄԷ-1

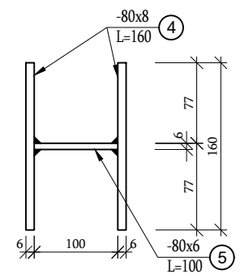

ՀԱՏԱԿԱԳԻԾ

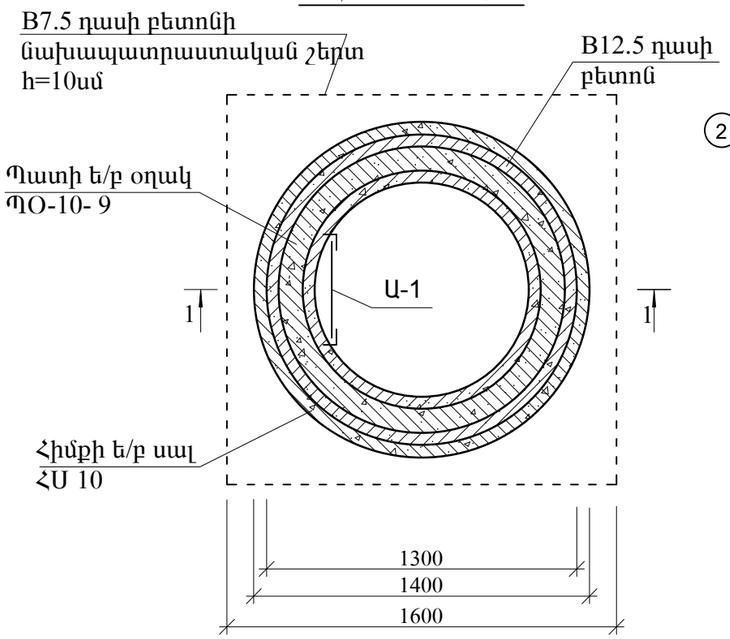

ԱՍՏԻՃԱՆ Ա-1

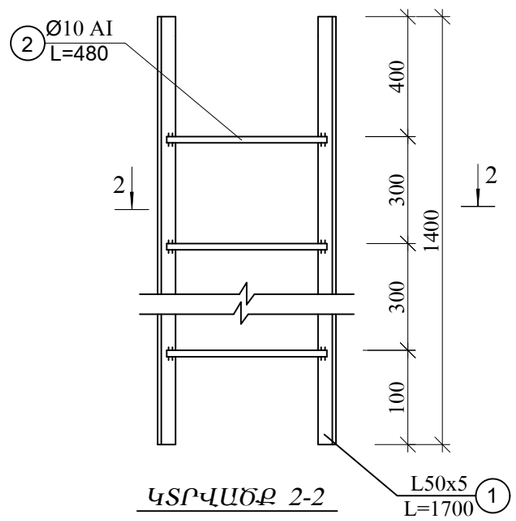

ԿՏՐՎԱԾՔ 2-2

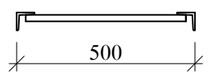

ԾԱՆՈԹՈՒԹՅՈՒՆ

1. Նախապատրաստական շերտ h=10սմ հաստությամբ B7.5 դասի բետոնից՝ 0.26մ³

2. Պատի օղակները և ծածկի սալերը տեղադրվում են թարմ պատրաստված ցեմենտավազային շաղախի վրա:

3. Հորի բարձրությունը կարելի է կարգավորել պատի օղակի համապատասխան չափի կտրումով կամ հատակի սալի վրա B12.5 մակնիշի միաձույլ բետոնից իրականացված պատի բարձրացումով:

4. Կետով նշված պատի օղակները նախատեսվում է գնել գործարանային բացված անցքով:

Պատվիրատու - Մասիսի համայնքապետարան Պայմանագիր № ԱՄՀ-ԳՀԾՁԲ-25/126				ՀՀ ԱՐԱՐԱՏԻ ՄԱՐԶԻ ՄԱՍԻՍ ՀԱՄԱՅՆՔԻ ԱՐԲԱԹ ԲՆԱԿԱՎԱՅՐԻ ԶՐԱՄԱՏԱԿԱՐԱՐՄԱՆ ՀԱՄԱԿԱՐԳԻ ԿԱՌՈՒՑՄԱՆ ԱՇԽԱՏԱՆՔՆԵՐ		
ՆԳԻ	Ս. Փոքրիկյան			ԶՐԱՄԱՏԱԿԱՐԱՐՄԱՆ ՀԱՄԱԿԱՐԳ	ՓՈՒԼ	ԹԵՐԹ	ԹԵՐԹԵՐ
Նախագծեց	Հ. Կարապետյան				ԱՆ	Զ-17	20
Ստուգեց	Գ. Փոքրիկյան						
				Ե/Բ հավաքովի կլոր հոր D=1.0մ, H=1.5մ	«ԳԼՈԲԱԼ ԻՆԺԵՆԵՐ» ՍՊԸ GLOBAL ENGINEER		
Պաշտոնը	Ազգանունը	Ստորագր.	Ամսաթ.				

ԿՏՐՎԱԾՔ 1-1

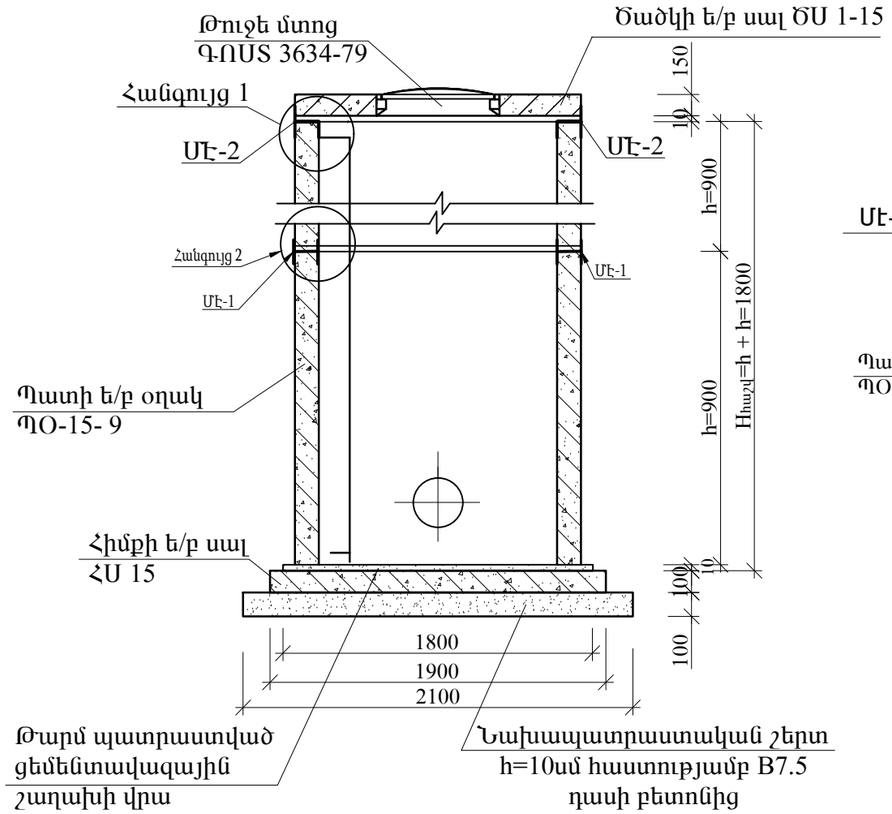

Հ ԱՆԳՈՒՅՑ 1

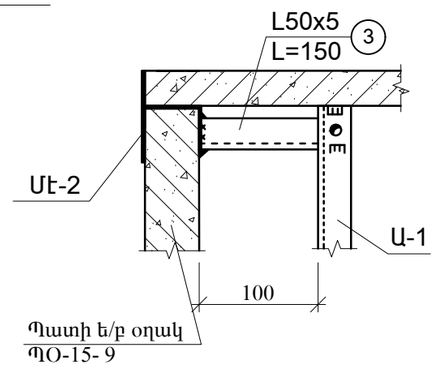

ՀԱՆԳՈՒՅՑ 2

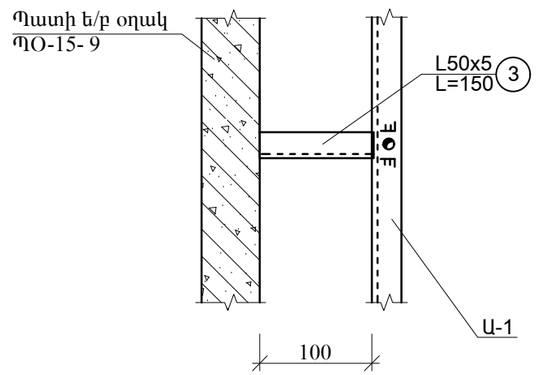

ՄԱՍՆԱԳԻՐ ՄԵԿ ԷԼԵՄԵՆՏԻ ՀԱՄԱՐ				
Հ/Հ	Անվանում	Քանակ հատ	Միավորի բետոնի ծավալը,մ³/ մետաղի ծախսը կգ	Միավոր մասսա կգ.
	Հոր D=1500 ; $H_{հաշ}$=1800			
	Պատի օղակ ՊՕ-15-9	1	0.4/10.7	1000
●	Պատի օղակ ՊՕ-15-9	1	0.4/10.7	1000
	Հատակի սալ ՀՍ-15	1	0.38/32.7	950
	Ծածկի սալ ԾՍ 1-15	1	0.27/26.7	680
	Թուջե մտոց	1		100

ՄԱՍՆԱԳԻՐ ՄԵԿ ԷԼԵՄԵՆՏԻ ՀԱՄԱՐ				
Հ/Հ	Անվանում	Քանակ հատ	Միավոր մասսա կգ.	Ծանոթութ. G կգ.
	Աստիճան Ա-1			
1	L50x5 L=1600	2	7.0	14.0
2	Ø10AI L=480	7	0.3	2.1
3	L50x5 L=150	4	0.6	2.4
	Միավորող էլեմենտ ՄԷ-1(3 հատ)			
4	-80x8 L=160	2	0.6	1.2
5	-80x6 L=100	1	0.4	0.4
	Միավորող էլեմենտ ՄԷ-2(3 հատ)			
6	-80x8 L=160	1	0.6	0.6
7	-80x6 L=100	1	0.4	0.4
8	-80x8 L=84	1	0.3	0.3

ՄԷ-2

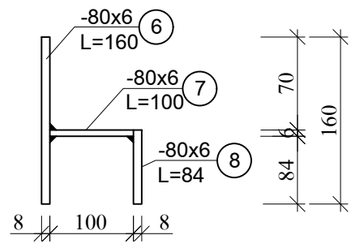

ՄԷ-1

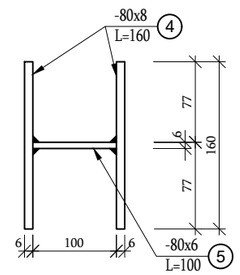

ՀԱՏԱԿԱԳԻԾ

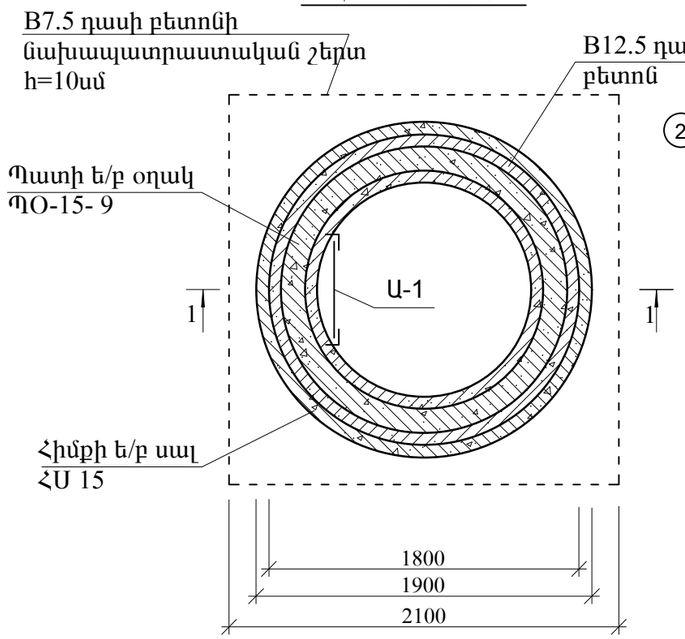

ԱՍՏԻՃԱՆ Ա-1

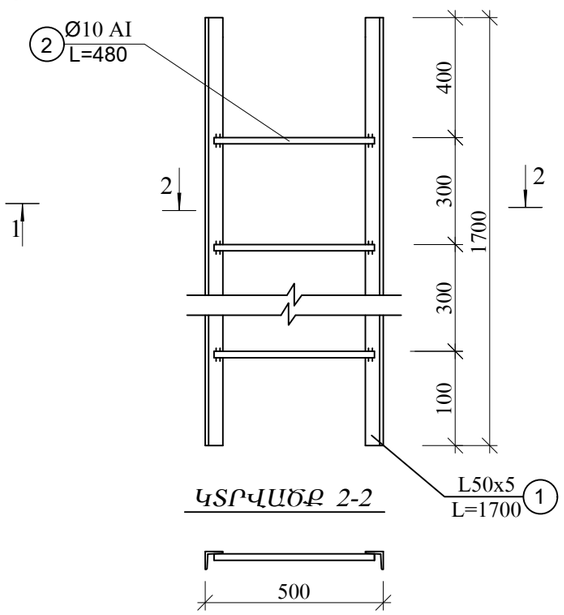

ԿՏՐՎԱԾՔ 2-2

ԾԱՆՈԹՈՒԹՅՈՒՆ

1. Նախապատրաստական շերտ h=10սմ հաստությամբ B7.5 դասի բետոնից՝ 0.45մ³

2. Պատի օղակները և ծածկի սալերը տեղադրվում են թարմ պատրաստված ցեմենտավազային շաղախի վրա:

3. Հորի բարձրությունը կարելի է կարգավորել պատի օղակի համապատասխան չափի կտրումով կամ հատակի սալի վրա B12.5 մակնիշի միաձույլ բետոնից իրականացված պատի բարձրացումով:

4. Կետով նշված պատի օղակները նախատեսվում է գնել գործարանային բացված անցքով:

Պատվիրատու - Մասիսի համայնքապետարան Պայմանագիր № ԱՄՄՀ-ԳՀԾՁԲ-25/126				ՀՀ ԱՐԱՐԱՏԻ ՄԱՐԶԻ ՄԱՍԻՍ ՀԱՄԱՅՆՔԻ ԱՐԲԱԹ ԲՆԱԿԱՎԱՅՐԻ ԶՐԱՄԱՏԱԿԱՐԱՐՄԱՆ ՀԱՄԱԿԱՐԳԻ ԿԱՌՈՒՑՄԱՆ ԱՇԽԱՏԱՆՔՆԵՐ		
ՆԳԻ	Ս. Փոքրիկյան			ԶՐԱՄԱՏԱԿԱՐԱՐՄԱՆ ՀԱՄԱԿԱՐԳ	ՓՈՒԼ	ԹԵՐԹ	ԹԵՐԹԵՐ
Նախագծեց	Հ. Կարապետյան				ԱՆ	Զ-18	20
Ստուգեց	Գ. Փոքրիկյան						
				Ե/Բ հավաքովի կլոր հոր D=1.5մ, H=1.8մ	«ԳԼՈԲԱԼ ԻՆԺԵՆԵՐ» ՍՊԸ GLOBAL ENGINEER	
Պաշտոնը	Ազգանունը	Ստորագր.	Ամսաթ.			

ՄԱՍՆԱՎՈՐ ՏՆԵՐԻ ՄՈՒՏՔԱԳԾԵՐԻ ԻՐԱԿԱՆԱՑՄԱՆ ՍԽԵՄԱ

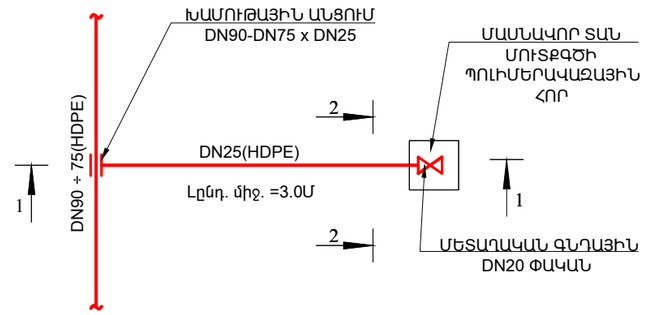

ՄՈՒՏՔԱԳԾԵՐԻ ԻՐԱԿԱՆԱՑՈՒՄԸ ԸՍՏ ԶՐԱԳԾԵՐԻ DN ՏՐԱՄԱԳԾԵՐԻ

ԶՐԱԳԻԾ W_1 DN 90(HDPE) - 16 ՄՏ ԿԱՄ ՏՍ,
DN 75(HDPE) - 10 ՄՏ ԿԱՄ ՏՍ,
ԶՐԱԳԻԾ W_2 DN 90(HDPE) - 20 ՄՏ ԿԱՄ ՏՍ,
DN 75(HDPE) - 14 ՄՏ ԿԱՄ ՏՍ,
ԸՆԴԱՄԵՆԸ - 60 ՄՏ ԿԱՄ ՏՍ

Կ Տ Ր Կ Ա Ծ Ք 1 - 1

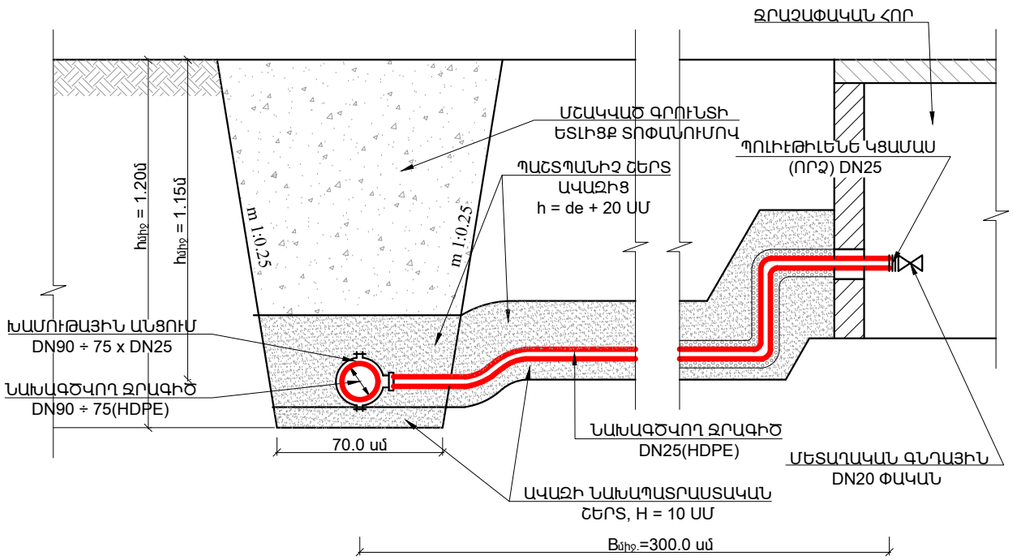

Կ Տ Ր Կ Ա Ծ Ք 2 - 2

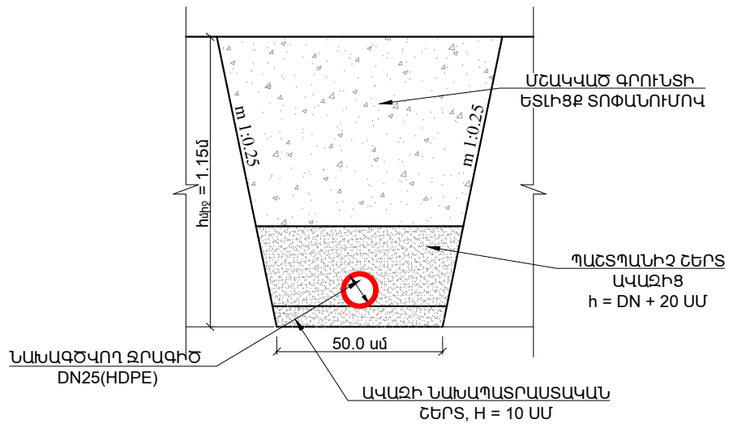

ԶՐԱԳԾԵՐԻՑ ՍՆՎՈՂ ՄԱՍՆԱՎՈՐ ՏՆԵՐԻ ԵՎ ՏՆՏԵՍՎԱՐՈՂ ՍՈՒԲՅԵԿՏՆԵՐԻ ՄՈՒՏՔԱԳԾԵՐԻ ՓՈԽԱՐԻՆՈՒՄ (60 ՏՈՒՆ)

Հ/Հ	ԱՆՎԱՆՈՒՄԸ	ՉԱՓՄԱՆ ՄԻԱՎՈՐԸ	W_1 (26 տուն)	W_2 (34 տուն)	ԸՆԴՀԱՆՈՒՐ
1	2	3	4	5	6
	ՏԵԽՆՈԼՈԳԻԱԿԱՆ ԱՇԽԱՏԱՆՔՆԵՐ				
1	ՊՈԼԻԷԹԻԼԵՆԵ (PE) ԵՌԱԿՑՎՈՂ ԽՈՂՈՎԱԿՆԵՐԻ ՄՈՆՏԱԺՈՒՄ DN25(HDPE), PN=1.0ՄՊԱ, ԼԿԱՑՈՒՄ, ՓՈՐՁԱՐԿՈՒՄ, ԱԼՏԱՀԱՆՈՒՄՈՎ	ԳԾՄ	78.0	102.0	180.0
2	ՄԵՏԱՂԱԿԱՆ ԳՆԴԱՅԻՆ ՓԱԿԱՆՆԵՐԻ ՄՈՆՏԱԺՈՒՄ ԵՐԿԿՈՂՄԱՆԻ ՆԵՐՔԻՆ ՊԱՐՈՒՐԱԿՈՎ, DN20	ՀԱՏ	26	34	60
3	ՊՈԼԻԷԹԻԼԵՆԵ (HDPE) ԽԱՄՈՒԹԱՅԻՆ ԱՆՑՈՒՄ DN90 X 25	ՀԱՏ	16	20	36
4	ՊՈԼԻԷԹԻԼԵՆԵ (HDPE) ԽԱՄՈՒԹԱՅԻՆ ԱՆՑՈՒՄ DN75X 25	ՀԱՏ	10	14	24
5	ՊՈԼԻԷԹԻԼԵՆԵ (HDPE) ՊԱՐՈՒՐԱԿԱՅԻՆ ԿՑՈՐԴԻՉՆԵՐԻ ՄՈՆՏԱԺՈՒՄ DN25	ՀԱՏ	26	34	60
6	ՊՈԼԻԷԹԻԼԵՆԵ ԿՑԱՄԱՍ (ՈՐՁ) DN25	ՀԱՏ	26	34	60
7	ՄԱՍՆԱՎՈՐ ՏԱՆ ՄՈՒՏՔԱԳԾԻ ՊՈԼԻՄԵՐԱՎԱԶԱՅԻՆ ՀՈՐ (500x630, h=640մմ)	ՀԱՏ	26	34	60
	ՀՈՂԱՅԻՆ ԱՇԽԱՏԱՆՔՆԵՐ				
1	ԽՐԱՄՈՒՂՈՒ ՄՇԱԿՈՒՄ IV ԿԱՐԳԻ ԳՐՈՒՆՏՆԵՐՈՒՄ ԷՔՍԿԱՎԱՏՈՐՈՎ, ԿՈՂԱԼԻՑՔՈՎ	$Մ^3$	17.3	41.8	59.1
2	ԽՐԱՄՈՒՂՈՒ ՄՇԱԿՈՒՄ IV ԿԱՐԳԻ ԳՐՈՒՆՏՆԵՐՈՒՄ ՁԵՌՔՈՎ, ԿՈՂԱԼԻՑՔՈՎ	$Մ^3$	1.9	4.7	6.6
3	ԽՐԱՄՈՒՂՈՒ ՄՇԱԿՈՒՄ III ԿԱՐԳԻ ԳՐՈՒՆՏՆԵՐՈՒՄ ԷՔՍԿԱՎԱՏՈՐՈՎ, ԿՈՂԱԼԻՑՔՈՎ	$Մ^3$	46.3	41.3	87.6
4	ԽՐԱՄՈՒՂՈՒ ՄՇԱԿՈՒՄ III ԿԱՐԳԻ ԳՐՈՒՆՏՆԵՐՈՒՄ ՁԵՌՔՈՎ, ԿՈՂԱԼԻՑՔՈՎ	$Մ^3$	5.2	4.6	9.8
5	ՆԱԽԱՊԱՏՐԱՍՏԱԿԱՆ ՇԵՐՏԻ ԻՐԱԿԱՆԱՑՈՒՄ ԱՎԱԶԻՑ, h=10ՍՄ ՀԱՍՏՈՒԹՅԱՄԲ	$Մ^3$	4.1	5.4	9.5
6	ՊԱՇՏՊԱՆԻՉ ՇԵՐՏԻ ԻՐԱԿԱՆԱՑՈՒՄ ԱՎԱԶԻՑ	$Մ^3$	10.5	13.8	24.3
7	ԽՐԱՄՈՒՂՈՒ ԵՏԼԻՑՔ ԿՈՂԱԼԻՑՔԻ ԳՐՈՒՆՏՆԵՐԻՑ՝ ՏՈՓԱՆՈՒՄՈՎ	$Մ^3$	56.0	73.2	129.2
8	ԱՎԵԼՑՈՒԿԱՅԻՆ ԳՐՈՒՆՏԻ ԲԱՐՁՈՒՄ Ա/Մ ԵՎ ՏԵՂԱՓՈԽԵԼՈՎ 4.0ԿՄ	$Մ^3$	14.7	19.2	33.9

Ծ Ա Ն Ո Թ Ա Ց Ո Ւ Մ

1. ԱՇԽԱՏԱՆՔԱՅԻՆ ՆԱԽԱԳԾՈՎ ՆԱԽԱՏԵՍՎԱԾ է ԸՆԴՀԱՆՈՒՐ 60 ՄԱՍՆԱՎՈՐ ՏՆԵՐԻ ՄՈՒՏՔԱԳԾԵՐԻ ՓՈԽԱՐԻՆՈՒՄ ԵՎ ԿԱՌՈՒՑՈՒՄ:
2. ՄԱՍՆԱՎՈՐ ՏՆԵՐԻ ՄՈՒՏՔԱԳԾԵՐԻ ՓՈԽԱՐԻՆՄԱՆ ԸՆԹԱՑՔՈՒՄ ՎԵՐԱԿԱՆԳՆՎՈՂ ԾԱԾԿՈՒԹՅԱՆ ՏԵՍԱԿԸ ԻՐԱԿԱՆԱՑՎՈՒՄ է ՆՈՒՅՆ ՏԻՊԻ, ԻՆՉ-ՈՐ ՏՎՅԱԼ ՀԱՏՎԱԾՈՒՄ ՆԱԽԱԳԾՎՈՂ ԶՐԱԳԾԻ ՎԵՐԱԿԱՆԳՆՎՈՂ ԾԱԾԿՈՒԹՅԱՆ ՏԵՍԱԿՆ է:
3. 60 ՄԱՍՆԱՎՈՐ ՏՆԵՐԻ ՄՈՒՏՔԱԳԾԵՐԻ ՀՈՂԱՅԻՆ ԱՇԽԱՏԱՆՔՆԵՐԸ ՀԱՇՎԱՐԿՎԱԾ ԵՆ ՄԻՆՉԵՎ ԶՐԱՀՇՓԱԿԱՆ ՀՈՐ (ՆԵՐԱՌՅԱԼ ՀՈՐ):

Պատվիրատու - Մասիսի համայնքապետարան Պայմանագիր № ԱՄՄՀ-ԳՀԾՁԲ-25/126				ՀՀ ԱՐԱՐԱՏԻ ՄԱՐԶԻ ՄԱՍԻՍ ՀԱՄԱՅՆՔԻ ԱՐԲԱԹ ԲՆԱԿԱՎԱՅՐԻ ԶՐԱՄԱՏԱԿԱՐԱՐՄԱՆ ՀԱՄԱԿԱՐԳԻ ԿԱՌՈՒՑՄԱՆ ԱՇԽԱՏԱՆՔՆԵՐ			
ՆԳԻ	Ս. Փոքրիկյան						
Նախագծեց	Հ. Կարապետյան			ԶՐԱՄԱՏԱԿԱՐԱՐՄԱՆ ՀԱՄԱԿԱՐԳ	ՓՈՒԼ	ԹԵՐԹ	ԹԵՐԹԵՐ
Ստուգեց	Գ. Փոքրիկյան				ԱՆ	Զ-19	20
				Մասնավոր տների մուտքագծերի իրականացման սխեմա, կտրվածքներ, աշխատանքների ծավալների ամփոփագիր	«ԳԼՈԲԱԼ ԻՆԺԵՆԵՐ» ՍՊԸ GLOBAL ENGINEER		
Պաշտոնը	Ազգանունը	Ստորագր.	Ամսաթ.				

ԿՏՐՎԱԾՔ 1-1
Մ 1:10

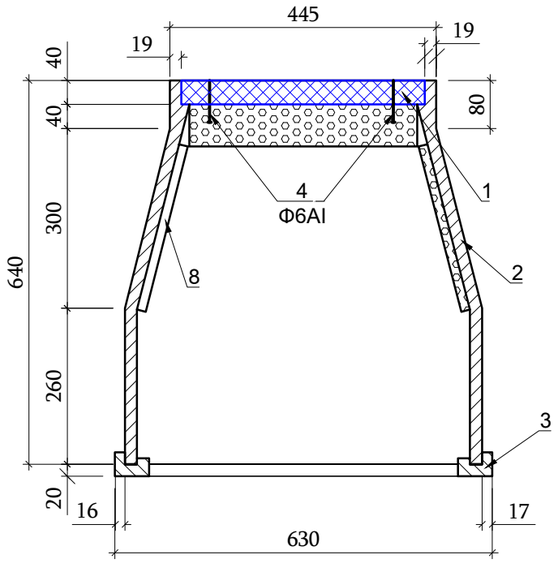

Կտրվածք 2-2
Մ 1:10

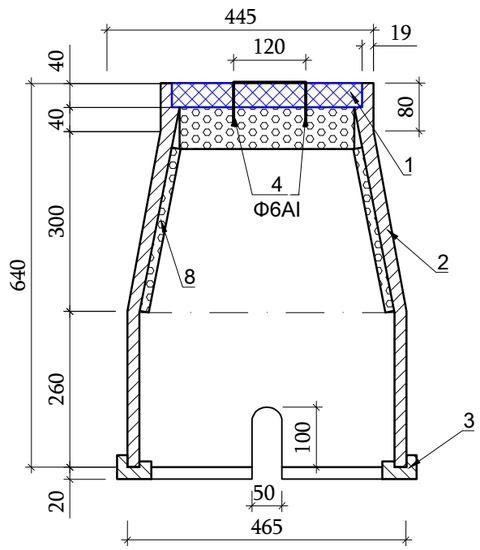

ՏԵԽՆԻԿԱԿԱՆ ՑՈՒՑԱՆԻՇՆԵՐԸ

N	Ցուցանիշի անվանումը	Չափ. միավ.	Ցուցանիշի նշանակությունը
1	Ջրակլանում	%	0.2-0.5
2	Ծռման ամրություն	ՄՊա	2.5-3.0
3	Սեղմման ամրություն	ՄՊա	>25
4	Ջերմակայունություն	°C	>+50-+150
5	Բեռնակրողունակություն	տ	>12
6	Հումքը՝ պոլիմեր-ավազ		

ՀԱՏԱԿԱԳԻԾ
Մ 1:10

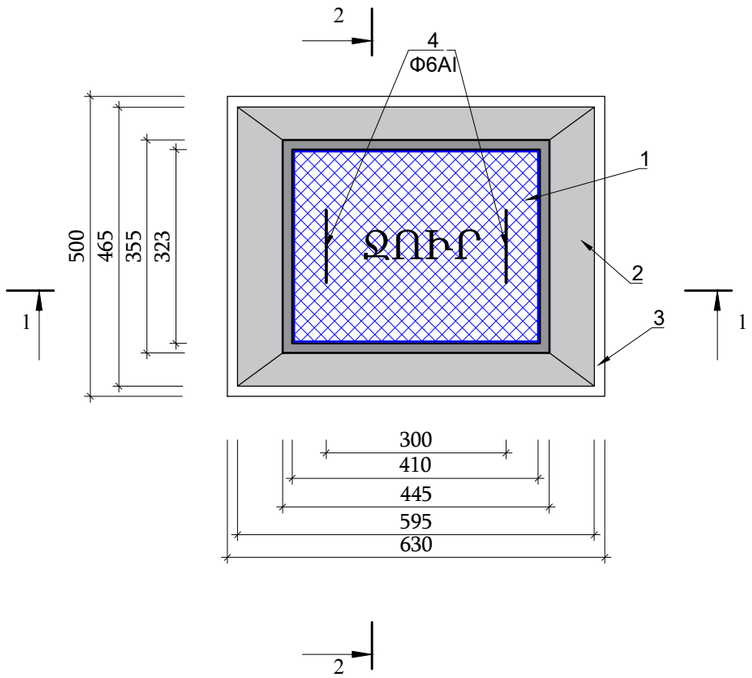

ՄԱՍՆԱԳԻՐ

Հ/Հ	ԱՇԽԱՏԱՆՔՆԵՐԻ ԱՆՎԱՆՈՒՄ	Չափ. միավ.	Քանակը
1	2	3	4
(Ջրաչափական 1 հորում տեղադրվող ջերմամեկուսիչ տարր)			
7	415 / 270 / 555 Փրփրապլաստ h=15մմ, S=0.13մ²	հատ	2
8	290 / 270 / 395 Փրփրապլաստ h=15մմ, S=0.10մ²	հատ	2
9	290 / 290 / 380 Փրփրապլաստ h=70մմ, S=0.11մ²	հատ	1

ՊԱՅՄԱՆԱԿԱՆ ՆՇԱՆՆԵՐ

1. ԿԱՓԱՐԻՉ
2. ՊԱՏ
3. ՀԻՄՔԻ ՇՐՋԱՆԱԿ
4. ՊՈՂՊԱՏԵ ԲՌՆԱԿ

Ծ Ա Ն Ո Թ Ո Ւ Թ Յ Ո Ւ Ն

1. ԴԻՏԱՀՈՐԸ ՊԵՏՔ Է ՈՒՆԵՆԱ ՀԱՄԱՊԱՏԱՍԽԱՆՈՒԹՅԱՆ ՍԵՐՏԻՖԻԿԱՏ՝ ԳՕՍՏ 30108-94 ԿԱՄ ՀԱՄԱՐԺԵՔ ՄԻՋԱԶԳԱՅԻՆ ՍՏԱՆԴԱՐՏՆԵՐԻՆ ՀԱՄԱՊԱՏԱՍԽԱՆ:
2. ԲԵՌՆԱԿՐՈՂՈՒՆԱԿՈՒԹՅՈՒՆԸ՝ >12Տ-ԻՑ:
3. ԿԱՓԱՐԻՉԸ՝ ԿԱՊՈՒՅՏ ԳՈՒՅՆԻ, «ՋՈՒՐ» ԴԱՋՎԱԾՔՈՎ, ՊՈՂՊԱՏԵ ԵՐԿՈՒ ԲՌՆԱԿՆԵՐՈՎ:
4. ՀՈՒՄՔԸ՝ ՊՈԼԻՄԵՐ-ԱՎԱԶԱՅԻՆ:

Պատվիրատու - Մասիսի համայնքապետարան Պայմանագիր № ԱՄՄՀ-ԳՀԾՋԲ-25/126				ՀՀ ԱՐԱՐԱՏԻ ՄԱՐԶԻ ՄԱՍԻՍ ՀԱՄԱՅՆՔԻ ԱՐԲԱԹ ԲՆԱԿԱՎԱՅՐԻ ՋՐԱՄԱՏԱԿԱՐԱՐՄԱՆ ՀԱՄԱԿԱՐԳԻ ԿԱՌՈՒՑՄԱՆ ԱՇԽԱՏԱՆՔՆԵՐ		
ՆԳԻ	Ս. Փոքրիկյան			ՋՐԱՄԱՏԱԿԱՐԱՐՄԱՆ ՀԱՄԱԿԱՐԳ	ՓՈՒԼ	ԹԵՐԹ	ԹԵՐԹԵՐ
Նախագծեց	Հ. Կարապետյան				ԱՆ	Ջ-20	20
Ստուգեց	Գ. Փոքրիկյան						
				Պոլիմերավազային հորի իրականացման լուծումներ	«ԳԼՈԲԱԼ ԻՆԺԵՆԵՐ» ՍՊԸ GLOBAL ENGINEER		
Պաշտոնը	Ազգանունը	Ստորագր.	Ամսաթ.				

ՇԻՆՄՈՆՏԱԺԱՅԻՆ ԱՇԽԱՏԱՆՔՆԵՐԻ ԿԱԶՄԱԿԵՐՊՄԱՆ ՏԻՊԱՅԻՆ ՍԽԵՄԱ

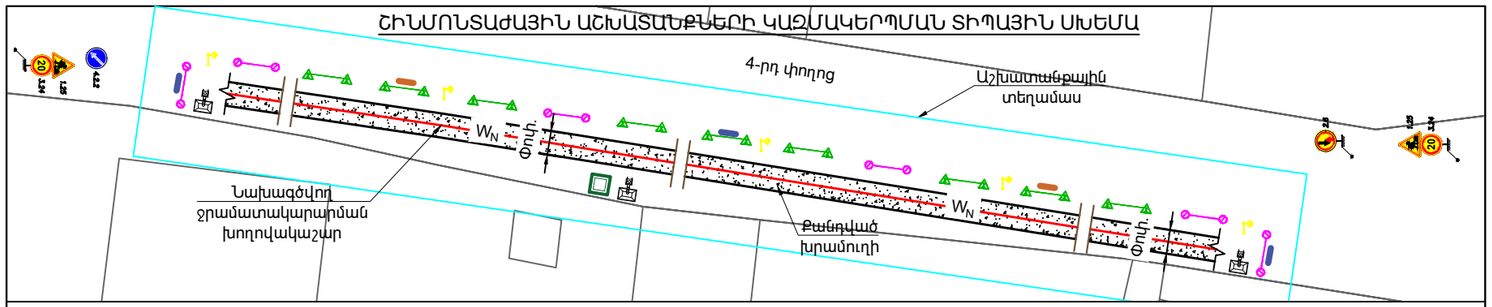

ՊԱՅՄԱՆԱԿԱՆ ՆՇԱՆՆԵՐ

- W_N — Նախագծվող ջրամատակարարման խողովակաշար
- W_N — Նախագծվող ջրագծեր, որոնք անցնում են ասֆալտապատ փողոցներով
- Քանդվող խրամուղի
- Ցուցատախտակ՝ պատվիրատու և կապալառու կազմակերպությունների և շինարարական աշխատանքների սկզբի և ավարտի տվյալներով
- Անվտանգության տեխնիկայի կանոնների լուսաբանման համար նախատեսված ցուցատախտակ
- Սահմանազատող ժապավեն
- Մետաղական ճաղավանդակ
- Լուսատու սարքեր՝ գիշերային և մութ ժամերին անվտանգ երթևեկության և հետիոտնի տեղաշարժի համար
- Ժամանակավոր կամրջակ
- Ժամանակավոր աղբարկղ
- Բիոզուգարան
- 1.25 4.2.1 Ճանապարհային նշաններ

ՆԱԽԱՏԵՍՎՈՂ ՃԱՆԱՊԱՐՀԱՅԻՆ ՆՇԱՆՆԵՐԻ ՏԵՍՔԵՐ ԵՎ ԲԱՑԱՏՐՈՒԹՅՈՒՆ

- 1.25 «Ճանապարհային աշխատանքներ»
- 4.2.1 4.2.2 «Արգելքի շրջանցումը աջից». շրջանցումը թույլատրվում է միայն սլաքով ցույց տրված կողմից.
- 2.6 «Հանդիպակաց երթևեկության առավելություն». արգելվում է մուտք գործել ճանապարհի նեղ հատված, եթե դա կարող է դժվարացնել հանդիպակաց երթևեկությունը: Վարորդը պետք է ճանապարհը զիջի նեղ հատվածին հանդիպակաց կողմից մոտեցող տրանսպորտային միջոցներին.
- 20 3.24 «Առավելագույն արագության սահմանափակում». արգելվում է նշանի վրա նշվածից բարձր արագությամբ (կմ/ժ) երթևեկելը.

Ուշադրություն

Նախքան քանդման աշխատանքների սկսելը պետք է կատարված լինեն կազմակերպչական-նախապատրաստական հետևյալ միջոցառումները համաձայն ՀՀՇՆ I-3.01.01-2008 <<Շինարարական արտադրության կազմակերպման աշխատանքների կատարում>> շինարարական նորմերի

1. Կազմակերպել շին. աղբի կուտակման տեղը, հնարավորության դեպքում աղբը շին. հրապարակից տեղափոխել ամեն օր
2. Նախապատրաստել կենցաղային շինությունը
3. Համապատասխան կազմակերպություններից ստանալ բեռնատար ավտոտրանսպորտի երթևեկության թույլտվություն
4. Կատարել շինարարական հրապարակի ժամանակավոր ցանկապատում
5. Ապահովել աշխատանքային տեղամասերի լուսավորությունը համաձայն լուսավորության նորմերի, հետևել հրդեհային անվտանգության և էլեկտրական անվտանգության նորմերին
6. Ապահովել ժամանակավոր էլեկտրամատակարարում

Աշխատանքներն իրականացնել մեկ հերթափոխով:

Ծանոթություն

Շինհրապարակը կազմակերպել տվյալ տարածքի փաստացի իրավիճակի հնարավորություններից ելնելով:

Պատվիրատու - Մասիսի համայնքապետարան Պայմանագիր № ԱՄՄՀ-ԳՀՇՋԲ-25/126				ՀՀ ԱՐԱՐԱՏԻ ՄԱՐԶԻ ՄԱՍԻՍ ՀԱՄԱՅՆՔԻ ԱՐԲԱԹ ԲՆԱԿԱՎԱՅՐԻ ԶՐԱՄԱՏԱԿԱՐԱՐՄԱՆ ՀԱՄԱԿԱՐԳԻ ԿԱՌՈՒՑՄԱՆ ԱՇԽԱՏԱՆՔՆԵՐ			
ՆԳԻ	Ս. Փոքրիկյան			ԶՐԱՄԱՏԱԿԱՐԱՐՄԱՆ ՀԱՄԱԿԱՐԳ	ՓՈՒԼ	ԹԵՐԹ	ԹԵՐԹԵՐ
Նախագծեց	Հ. Կարապետյան				ԱՆ	Զ-1	1
Ստուգեց	Գ. Փոքրիկյան			Շինմոնտաժային աշխատանքների կազմակերպման տիպային սխեմա	«ԳԼՈԲԱԼ ԻՆԺԵՆԵՐ» ՍՊԸ GLOBAL ENGINEER		
Պաշտոնը	Ազգանունը	Ստորագր.	Ամսաթ.				